EL DIA

PERIODICO DE LA MAÑANA

Promovida la crisis ministerial en Francia con la dimisión de Flandin, el Presidente de la República encargó la formación de gobierno a Buisson, quien labora para constituir un gabinete que afronte la situación.

Año XV.—Núm. 4.339 | Palma de Mallorca.—Sábado 1.º de Junio de 1935 | Precio: 15 céntimos

COMENTARIOS A UN DISCURSO

La serpiente

Para nadie es un secreto que los republicanos clásicos de Valencia andábamos preocupados con el predominio de las derechas en el Gobierno de la República. Cada cual, según su matiz ideológico o su posición política, presentía, en su inquietud, la posibilidad de futuras coincidencias disipadoras del actual ambiente de rivalidades partidistas.

En esta situación viene a Valencia el señor Azaña y pronuncia su anunciado discurso en el campo de Mestalla. ¡Qué magnífica ocasión para obtener un triunfo resonante y servir lealmente la República! ¡Y cómo se empequeñeció, después del acto, la figura del orador ante las personas imparciales!

Cualquiera otro político de sensibilidad fina, de pensamientos elevados y de visión amplia, hubiera inflamado el corazón del pueblo valenciano en un noble y ferviente anhelo de defensa del régimen, por encima de banderías y partidismos. El señor Azaña, no. No hubo en él ni grandeza ni comprensión. Habló como pudiera hacerlo un covachuelista.

Se entretuvo en disquisiciones sutiles y conceptuosas sobre doctrina constitucional; se aventuró a rozar levemente temas de economía política, descubriendo la superficialidad de sus conocimientos en la materia; se extravió, como de costumbre, en devaneos egoistas; instigó las malas pasiones de la multitud pretendiendo enderezarlas hacia las altas potestades del Estado, cuyo inteligente y abnegado patriotismo es incapaz de comprender, y hacia «El Pueblo», cuya brillante historia en servicio de la República tuvo necesidad de olvidar; perdió el ritmo, en fin, recurriendo al agravio personal y directo contra quienes, aún depojados, por la pasión combativa de un tribuno de tránsito, de todas sus demás calidades, podrían ofrecer siempre, como indiscutible, su limpia ejecutoria de valencianía.

Quiere decir esto último que el señor Azaña se adjudicó el inmerecido honor de aludirme. La alusión fué pigmentada—¿cómo no?—con los consabidos jugos hepáticos inseparables de su estilo.

Si hubiera de seguir las determinaciones de mi propio impulso, yo no contestaría siquiera al señor Azaña. ¿Para qué? Mas advierto que mi silencio defraudaría deseos y esperanzas de numerosos amigos, que aspiran a que me revuelva en réplica airada, y daría ocasión a los adversarios para atribuir la renuncia a vencimiento. Así es como vengo a arrostrar la incomodidad de esgrimir la pluma, exento de toda cólera aun que no de repugnancia.

***

Dos años y medio, aproximadamente, ha sido el señor Azaña diputado por Valencia. Durante el tiempo de este mandato electoral ni una sola vez se acordó de nuestros problemas ni de nuestros intereses, si no es para arrebatar, con perfidia, a la industria valenciana, la construcción, legítimamente conquistada en un concurso, de dos buques de gran tonelaje, que hubiera reportado abundante trabajo a muchos talleres y a muchísimos obreros.

No obstante el alarde que el domingo hizo de no haber perdido, en los tiempos en que fué jefe de Gobierno, el hábito de comparecer normalmente ante las asambleas populares, es lo cierto que por aquí, por Valencia, no compareció. Lo ha realizado ahora, y no como nuncio de paz y de concierto entre los republicanos, no con el ramo de olivo en el puño, sino con las glándulas hinchadas de veneno. De ese mismo veneno que animó tantas calamidades desde el Poder. ¿Para qué recordarlas?—deportaciones de obreros, suspensión de más de cien periódicos, destitución de funcionarios, suplicios de Casas Viejas...—De este veneno que le hizo exclamar en las Cortes, una vez, que tenía la soberbia del diablo, y otra, que no conocía la cordialidad.

Le creíamos curado de estos males y, por desgracia, no es así. No se puede esperar del señor Azaña cordialidad. Sólo soberbia.

Porque tenía, por lo visto, clavada en el corazón—«passez le mot»—una espina a consecuencia del escarceo que sostuvo conmigo en su último debate parlamentario, ha querido sacársele ahora en Mestalla, apelando a una fácil venganza. Pequeñez de espíritu.

A mí me tiene sin cuidado que el señor Azaña me considere político de tercera, de cuarta o de centésima categoría. Tanto me importa que me llame ilustre como que me quiera apellidar indocumentado. El juicio del señor Azaña ni da prez ni quita honra.

Por otra parte, como desconozco la pasión del envanecimiento, no puede hacerme perder el sueño el afán de ser catalogado en esta o en la otra categoría, cosa que tanto preocupa, sin duda, al señor Azaña. Lo importante en la vida no es ser, sino servir. En toda democracia bien organizada, las categorías políticas no deben estar vinculadas en las personas, sino en la función. El gobernante de hoy ha de disponerse a ser gobernado mañana, con democrático respeto a la voluntad popular. Hay quien cree que la República es él nada más, rodeado de su pléyade de amigos, y la República somos todos. Duele que la incomprensión de algunos déspotas, disfrazados de apóstoles, obligue a repetir estas verdades tan claras y sencillas.

Referirse, como lo hizo en su discurso el señor Azaña, al alijo de armas, después de haber sido debatido este asunto en el Parlamento, podrá ser lícito cuando no se trate de tergiversar la verdad y de engañar al pueblo. Existe una honradez dialéctica que obliga a todos los hombres correctos y mas especialmente a los políticos de altura que aspiren a erigirse en rectores de la opinión.

El Consorcio de Industrias Militares, era un organismo autónomo fundado en tiempos del Gobierno del señor Azaña, que lo creó e inspiró. Durante la égida ministerial de éste, se concertó la venta de cierta cantidad de armamentos con destino a Djibouti, y el señor Azaña, desde la presidencia del Consejo de ministros, realizó gestiones para que le dieran facilidades, en el concierto de la operación, al señor Echevarrieta que aparecía como comprador. En el mes de septiembre último, se efectuó el embarque de la expedición en el puerto de Cádiz y como el embarque no era más que una consecuencia de la venta y el Consorcio actuaba con plena autonomía, fué él quien dispuso todo lo necesario, sin que el Gobierno tuviese en ello conocimiento ni intervención. Pocos días después, los agentes de la autoridad descubrieron un alijo de armas en San Esteban de Pravia y con tal motivo se pudo comprobar que los armamentos decomisados eran los mismos que vendiera el Consorcio de Industrias Militares, solo que en vez de conducirse por los porteadores a Djibouti, se había intentado desembarcarlos en el Norte de España, con fines revolucionarios. Se nombró, entonces, por el Tribunal Supremo, un juez especial que comenzó a instruir un proceso sin la mas mínima intrusión por parte del Gobierno que yo presidí. Esto es todo. Si el señor Azaña siente o deja de sentir alguna preocupación por su conducta, con su conciencia se lo ventile. Yo de mí sé decir que estoy limpio de toda participación en semejante episodio, y no hay nadie que pueda desmentirlo. Ni siquiera me propongo juzgar al señor Azaña desde el Tribunal de Garantías Constitucionales. Para mí, el señor Azaña ya está juzgado.

Tengo un escaño en el Congreso. El señor Azaña tiene otro. Si quería ventilar esta o cualquiera otra cuestión qne afectase a la época del Gobierno que yo presidí, pudo y debió acudir al terreno parlamentario, donde con igualdad de planos, el ataque podía ser lícito y noble y la defensa acomodada. Pero valerse de una ocasión excepcionalmente propicia para hacer fraudes y escamoteos con la verdad sin el riesgo de una réplica inmediata, es encubrir, con la ventaja de la ausencia del adversario, la falta de razón y de coraje.

***

Por lo demás, la única bufonada hilarante que se desarrolló durante el verano último, se debe a quien después de entregarse a los afanes de recorrer una comarca española para caldear los ánimos y atizar el fuego, cuando la hoguera estalla, corre a ocultarse cobardemente en el hueco de una puerta, fingiendo al ser descubierto, sorpresas desmentidas por sus propios temblores.

¿Qué turbio afán ha traído ahora el señor Azaña a Valencia? Su paso por Cataluña fué funesto para la autonomía. ¿A que ha venido aquí? A descubrir nuevas doctrinas u orientaciones no ha sido, porque lo único interesante que dijo, referente a la elaboración de un programa de acción política en los problemas mas urgentes del Estado, que no sirva solo de propaganda electoral, sino de compromiso para una futura actividad de gobierno, no es idea suya sino del señor Sánchez Román. ¿A qué vino entonces? ¿A enzarzar a los republicanos mas de lo que estamos? ¿A pretender menoscabar valores, principales o modestos, no importa el grado de su estimación, pero genuinamente valencianos? Pues, poco le honra, entonces, el viaje.

Bien es verdad que el reproche puede hacerse extensivo a nosotros mismos, tan fáciles en acoger las sugestiones de gentes volanderas que casi nunca vienen a traernos nada, ni siquiera paz, y siempre acuden a llevarse algo. Cataluña es grande porque las luchas internas de sus partidos, suelen verse superadas por una solidaridad patriótica que une a todos los catalanes en un firme anhelo de mutua defensa. Todo lo que Valencia prospere y se engrandezca, así en el orden moral y político como en el económico, se ha de deber a nuestro propio esfuerzo. Nuestro huerto sólo puede ser cultivado con amor por nosotros mismos. Somos nosotros quienes, corrigiendo nuestros defectos y exaltando nuestras virtudes, hemos de labrar el porvenir de Valencia. ¡Menguados estaríamos si tuviéramos que esperar de un hombre como el señor Azaña, la más leve asistencia en la necesidad o el más mínimo aliento en la desgracia!

Tenga buen viaje el huésped incomparable, y si alguna vez vuelve por aquí, sea con el entendimiento más lúcido o valiéndose de mejores consejeros, porque los de esta vez han sido francamente detestables. ¡Vaya con Dios el señor Azaña, o váyase al diablo, como más le plazca!

RICARDO SAMPER

(De «El Pueblo», de Valencia).

CARTAS DEL EXTRANJERO

Otra vez los disturbios

Habana, mayo 1935.—En la apacible Santa Clara y en un amanecer «non sancto» pero con claridades de heliotropo en los cielos diáfanos, ha sido fusilado José Castiel. El asesino del teniente Alvarez. Después de haber presenciado su ejecución, uno de los testigos me ha escrito una referencia llena de matices sentimentales. Esto quiere decir que la pena de muerte sirve muy bien para hacer héroes, ablandar el corazón de los que tienen aficiones de martir y para poner casi siempre en duda la justicia... de la Justicia.

Esta ejecución de Santa Clara no pasa de ser un episodio al que ya debiéramos estar acostumbrados en este país. En este país de cristal y de plata que las pasiones y las pasioncillas se han empeñado en quebrar.

Vuelve la inquietud de los disturbios, vuelven noticias de Matanzas a informarnos de que unos soldados y marineros han matado en Morillo al exministro del Interior y de la Guerra durante el gobierno Grau San Martín, señor Antonio Guiteras, Era el caudillo del grupo de la Joven Cuba, que ya encanece de viejos rencores.

La muerte de Guiteras se considera como el mas duro golpe asestado a las aspiraciones de los revolucionarios. Parece ser que en una maleta del muerto se encontraron 150 mil dólares que parecían destinados a la revolución. Entre los partidarios del caudillo revolucionario y el grupo que le dió la muerte, hubo colisiones. Los muertos de uno y de otro bando se elevan a diez, efectuándose algunas detenciones entre ellas la de una bellísima mujer rubia, quien se cree será juzgada en juicio sumarísimo.

Si la ley ejecuta a esta bella realidad de la *standardización* del Parnaso de Cinelandia, a mas de una nueva Mata-Hari, a mas de una nueva heroína, construiríamos un gran motivo sentimental sobre el fondo de esos amaneceres en que la justicia, casi siempre nos parece injusta...

LUIS CABRERA

Como Poncio...

Roma. Mayo, 1935.—El «duce», barroca figura de la Europa nueva, tallado a buril a golpes de la voluntad, asiste a unos ejercicios militares. El «duce», frente a las masas, como ante los ejércitos, constituye un símbolo de una nueva generación.

Todos los ejercicios militares y todas las maniobras que se celebran en el mundo da la casualidad que tienen unicamente una misión de táctica defensiva para prevenirse ante una posible agresión. Menos mal. Nadie está preparado para atacar a todos los que están para defenderse.

Sin embargo el pleito italo-abisinio sigue en pié. Pero este pleito da la casualidad que preocupa más a los abisinios que a los italianos, sin duda porque a Abisinia se le había olvidado prepararse ante una posible agresión.

En estos manejos guerreros nos hemos expresado mal, en estos manejos de simple táctica defensiva en que el mundo se ocupa como para poner llaves de seguridad a sus puertas, no nos gusta profundizar. El momento, pese a todos los discursos, a todas las declaraciones y a todos los propósitos, es difícil. Particularmente para Europa. Seamos espectadores unicamente.

Si diremos que la *Gazzeta Ufficiale* de Milán publica un decreto, con arreglo al cual todos los Bancos, casas de comercio, sociedades y personas jurídicas de nacionalidad italiana que tengan su domicilio social en territorio del reino, así como los súbditos italianos que habiten en Italia o en sus colonias están obligados a presentar en un plazo de veinte días todos sus valores extranjeros en el Banco de Italia; además los valores italianos vendidos en el extranjero deben ser registrados también en el Banco Nacional.

Señalamos la medida y como somos espectadores, silenciamos el comentario. Como aquel Poncio nos lavamos las manos. Esto, además de ser cómodo, es limpio.

CARLOS DEL HOYO

No se devuelven los originales ni se sostiene correspondencia respecto a la colaboración no lioscitada.

NUESTROS COLABORADORES

Quinto aniversario del señorito Julio

Mayo

Cinco años ya sin saber una palabra de Julio en las esquinas del viejo Madrid, en los tabernones cordiales y sucios, en los cafés de barrio...

Gustaba encontrarse en él, darse de cara con él, que era todo perfil. Y tan señorito. Tan señorito. (Aún no se ha enterado la tierra del señorito que se llevó dormido).

Fué Julio Romero durante varios años, durante todos los años de nuestra juventud que todo lo empezaba, un dechado de lógicas admiraciones mas vitales que artísticas. ¿Cuantas noches nuestros dieciocho, nuestros veinte años que leían versos en los cafés románticos, que vagaban en la noche del Madrid antiguo no se encontró con la dorada plenitud de Julio?

Era entonces el pintor impuesto por la moda. Mejor: él que había impuesto a la moda su modo. Unas veces llevaba un galgo y otras veces llevaba una mujer. ¿Porque le admirábamos nosotros? En realidad en aquella admiración lo que menos contaba — contando, naturalmente—era su pintura, su arte. El arte de su vida nos atraía mas. Le admirábamos el galgo, el estudio cargado de braseros de cobre, de bargueños y de telas que cubrían la fea realidad de las paredes. Le admirábamos el galgo, el estudio y las modelos, aquellas mujeres de todas las clases sociales, que cambiaban sonrisas por pinceladas y que encontraban, al fin, un artista y del conocimiento culto, llega uno a darse cuenta de algunos secretos del corazón que influyen violentamente en las biografías. Con rango y rumbo, con *angel*, un *angel* parao, seco, con dejos de esa fina melancolía que es la tristeza de no saber porque, Julio Romero, señorito de Córdóba callada, faraón de si mismo, quebrada la color, *respondía* con su interés personal al interés literario que la mujer sentía, siguiendo la moda, por medio de aquellos cuadros que si no eran todo lo que se decía son mncho mas de lo que después han querido sus enemigos que sean.

Para nuestra juventud en vaticinio dubitativo de tanta cosa, Julio Romero de Torres era eso: *el amo* de un estudio, de un galgo y de una mujer bonita que se renovaba en su brazo y que iba con él a los figones encantada de vivir una bohemia en realidad muy amable, muy «buen escándalo», muy plateada ya que no dorada del todo.

Creo que esas cosas son las que mejor marcan el estilo vital, el contorno biográfico-anecdotico de Julio.

***

Pintor de presuntas gitanas, agitanaba el mundo. Porque la mayor parte de sus gitanas famosas no fueron nunca gitanas. Es impresionante como este pintor, quizá el más literario de los pintores de su época, llevó el estremecimiento de lo *jondo*—copla, muerte; mujer desnuda, muerte; reja, muerte; guitarra, muerte; a las esencias mas claras de lo prerrafaélico que marca su estilo, su modo.

***

El once de Mayo se han cumplido cinco años de su muerte. Su biografía guardaba hasta para después de haber cerrado sus ojos, una bonita historia. Cinco días después de morir Julio, moría en Córdoba Carmen Casera la que había sido modelo de sus primeros años. La que decía a la orilla de las últimas, al costado de los últimos cuchillos enterrados, que ella le había servido «antes que los *duqueses* y las quesas».

***

Hoy nos damos con su sombra y con la fina humedad de su recuerdo, en muchos momentos de la vida madrileña. Sus pasos largos de señorito de buna estampa aún parecen resonar por aquella calle de Fernando VI donde tenía su estudio en un ala del palacete monstruoso de otra figura desaparecida: el Vizconde de Casa-Aguilar.

Sus muebles, aquellos bargueños apoyados en viejas telas de Iglesia, sus braseros de cobre que mas fingían que daban calor a las modelos, han ido a integrar el museo que Córdoba dedica a relicario de su pintor, de su gran señorito, aquel que se fué ahora hace cinco años quebrada la color, ladeado de flamenquería nostálgica, bostezando lo suyo entre el perro, el estudio y las mujeres.

En la línea suave y espigada del catavinos: en la raza verdemora que amamos; en la pereza y el trabajo por seguir esa pereza—que es lo suyo y fué lo suyo—; en la impaciencia nuestra que como en él desdestroza y amanera la obra; en la obsesión de los destinos misteriosos recordamos a Julio.

A Julio Romero, verso de romance malogrado por exceso de fortuna y gracia. A Julio Romero, señorito.

CÉSAR GONZALEZ-RUANO

(Prohibida la reproducción).

Este número consta de 8 páginas

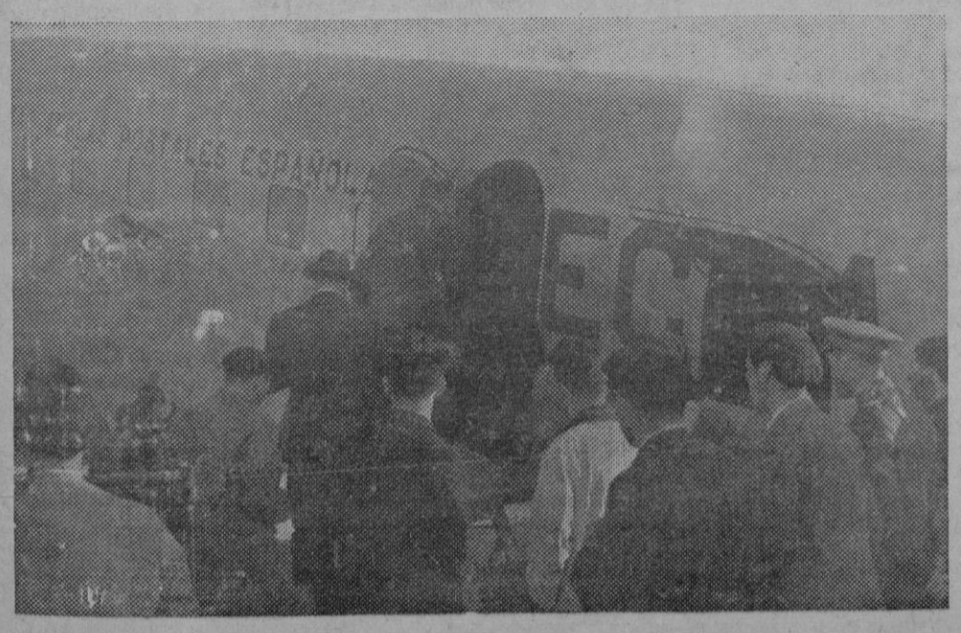

INAUGURACION DE UNA NUEVA LINEA AEREA.—(MADRID).—En Madrid ha tenido lugar la inauguración de la nueva línea aérea Madrid - París.

Express - Foto

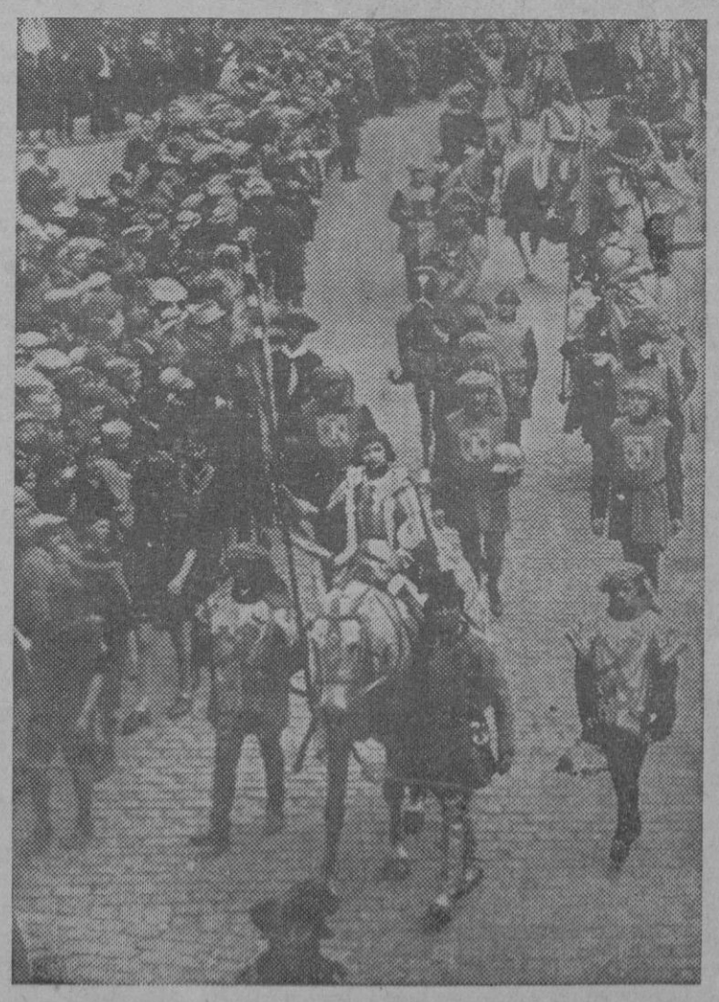

LAS FIESTAS DE JUANA DE ARCO EN COMPIEGNE.—Brillantemente se están celebrando las fiestas de Juana de Arco en Compiegne (Francia), habiendo tenido lugar una magnífica reconstitución histórica.

Juana de Arco haciendo su entrada en Compiegne.

Expres - Foto

M.C.D.

INFORMACION LOCAL

A NUESTROS LECTORES

El precio de los periódicos

Por imperio de la Ley ha sido desde hoy aumentado el precio de los periódicos a 15 céntimos, imponiéndose severas sanciones a quienes contravengan tal disposición. Ello motiva que desde esta fecha nos hayamos visto obligados al aumento del precio de venta a quince céntimos, pero por nuestra parte procuraremos compensar a los lectores, con mejoras en todas informaciones y servicios, algunos que serán implantados seguidamente, y otros para cuando se tenga que aumentar por disposición legal, el precio de la suscripción, Pues nuestro lema es ante todo y sobre todo, servir al público.

AYER SE INAUGURO

El "Frontón Balear„

Ayer tuvo lugar el acto de inaugurar oficialmente el soberbio edificio que la «S. A. Balear de Frontones y Espectáculos» ha construido en una manzana de Hornabeque, fortificación avanzada de lo que en otra época fué recinto amurallado de la ciudad de Palma, edificio destinado especialmente a la práctica del sport y juego de pelota vasca.

La entidad propietaria del inmueble lo ha bautizado con el nombre de «Frontón Balear», dotándolo de todas las comodidades apetecibles, de modo y forma qne el espectador más exigente pueda con toda comodidad solazarse presenciando los interesantes partidos que se anuncian, a cuyo fin se encuentran en Palma contratados por la empresa un excelente cuadro de pelotaris.

La luz artificial que en gran cantidad y admirablemente distribuida de que se dispone en el local para los partidos nocturnos, asi como la acertada distribución de los radiadores ventiladores, estractores de aire y demás aparatos indispensables para mantener en los grandes locales destinados a espectáculos públicos una temperatura agradable en cualquier época del año, harán que el «Frontón Balear» sea el sitio predilecto y elegido de los amantes del sport y público en general para solaz esparcimiento.

Las caracteristicas del suntuoso edificio inaugurado ayer son ya conocidas de nuestras lectores, pues en nuestra edición del viernes último dia 29 dimos una detallada relación de las mismas.

Invitados por la empresa del «Frontón Balear» asistieron al acto: el Gobernador don Juan Manent, el Alcalde accidental don Juan Alberti acompañado del jefe del Negociado de Prensa don Antonio Piña y el jefe de Ceremonial señor Mulet, el Delegado de Hacienda don Herminio Aroca, el Presidente de la Audiencia provincial don Francisco Bonilla, el Fiscal don Juan Marin, el Delegado maritimo don Edmundo Sanjuan, el Delegado de Trabajo señor Rocha, el gestor provincial señor Tuduri en representación de su presidente, el Comisario de Policia don Juan Jiménez, el primer inspector don Luis Degorguez, el Teniente de Seguridad don Juan Pujolá, el gesor señor Comas y representaciones de la prensa diaria, deportista y corresponsales de la de Madrid y Barcelona.

Don Lamberto Franco, Abogado y Secretario general de la Sociedad propietaria del Frontón, llegado expresamente de la Ciudad Condal con el fin de asistir al acto de la inauguración, recibió en el amplio vestibulo a los invitados, pasando todos a ocupar los palcos instalados en el primer piso desde donde presenciaron una exhibición de juego de pelota vasca consistente en una quiniela a seis tantos y un partido entre dos equipos a cesta y a 25 tantos.

En la primera tomaron parte los pelotaris Orio, Echevarria, Treset II, Solorzábal, Mendia y Verdasco; que fué ganada tras reñida lucha por Echevarria, colocándose Solorzábal.

El partido se jugó entre el equipo rojo integrado por Satur y Garnica, contra los azules Mallorquin y Loyola, el cual fué pródigo en momentos de emoción, desarrollándose jugadas interesantes que merecieron cálidos aplausos de los espectadores, quienes tuvieron ocasión de admirar la destreza de los cuatro participantes, muy especialmente de los dos raqueros Garnica y Loyola, sobre quienes recayó el peso del partidor

Los delanteros no desentonaron, flojeando un poco nuestro paisano a quien deseamos ver en partido público. pues según referencias es fuerte en la cancha.

La labor de Satur determinó que el partido se decidiera a favor de su color, logrando el tanto final cuando sus contrarios habian marcado el 22.

Terminado el partido las autoridades e invitados pasaron al bar instalado en el primer piso, donde se les sirvió un espléndido lunch consistente dn sanwichs, emparedados, reposteria, vinos, copa, helado y habanos, acreditativo de la fama del que lo sirvió, el gerente del Café Born don Juan Pizá, a cuyo cargo corre el servicio de café y bar instalado en el «Frontón Balear».

Don Lamberto Franco dirigió la palabra a los reunidos para expresarles su agradeóimiento por su asistencia al acto, ofreciéndose a todos los invitados.

El Gobernador, que recogió el saludo, expresó su complacencia deseando a la empresa toda clase de prosperidades, felicitó a los jugadores por su destreza y buen rato que le habian proporcionado y al Arquitecto autor del proyecto don Jaime Alefiar por su admirable obra.

Acto seguido los invitados recorrieron las dependencias, elogiando la suntuosidad del edificio y su esmerada construcción, dedicando cálidos elogios a los industriales mallorquines que han intervenido en la edificación; los hermanos Frau por los muebles, «Buades S. A.» la parte sanitaria y el electricista don José Buades que ha heco una importantisima instalación de 45.000 voltios que por si sola acredita un establecimiento.

Previa la impresión de unas placas por nuestro redactor fotográfico señor Arbós, obtenidas en la cancha, de las autoridades y demás invitados, se dió por terminado el acto, satisfechos todos del buen rato gozado y de las atenciones recibidas de los representantes de la entidad propietaria del «Frontón Balear».

Gobierno civil

Sanción a un individuo

El Gobernador manifestó ayer a los periodistas que tenia carencia de noticias para la publicidad.

Dijo también el señor Manent que en virtud de una denuncia de la guardia civil del puesto de Alcudia habia impuesto una multa de cien pesetas a un individuo que propalaba noticias falsas que redundaban en desprestigio de la fuerza pública.

DESFILE DE MANIQUIS
Esta noche en el
TROCADERO
MADELEINE & RINA
Presentarán su colección de modelos de trajes de día «Soirée y Sombreros para Verano.

Municipales

Policia de perros

El Alcalde accidental señor Alberti Ricaula, en virtud de oficio que le ha dirigido el Gobernador Civil de la Provincia don Juan Manent, ha comunicado al Jefe de Guardia Urbana señor Tomás para que éste a la vez, las transmita a todos sus dependientes órdenes para que denuncien, por conducto de la Alcaldia a la Inspección Provincial de Sanidad las infracciones que se observen con referencia a los bandos y disposiciones que han dictado referente a policia de perros.

La sesión del lunes

Asuntos que han de ser tratados en la sesión que celebrará la Comisión Gestora a las 11'45, del lunes dia 3 en segunda convocatoria.

Secretaria.—Acta de la sesión anterior.

Cuentas presentadas en la Secretaria por los Negociados, que en junto suman, ptas. 37.339'94.

Extracto de los acuerdos de las sesiones del mes de Mayo próximo pasado.

Circular del Instituto de Ingenieros Civiles de España, solicitando apoyo.

Sobre la Mesa.—Dictamen sobre el nombramiento de veterinario interino.

Oficio de la Lonja de Contratación, interesando si el Ayuntamiento quiere seguir subvencionando sus gastos de administración.

Alumbrado y bomberos.—Idem. proponiendo una gratificación para el Guarda Almacén.

Idem. sobre instalación de luces.

Gobierno y Policia.—Dictamen sobre concesión de servicios de pasajeros en autobuses.

Idem. referente a las paradas de autos, de la Avenida de Antonio Maura.

Ensanche.—Permisos para efectuar obras particulares.

Suministro de bordillo y construcción de aceras.

Obras de construcción de una pared con motivo de la apertura de la Calle n.º 9.

Cultura.—Dictamen proponiendo el cambio de locales de escuelas.

Idem. sobre el grupo escolar de la Avenida de Estanislao Figueras, y la reforma de la Escuela Graduada de Levante.

DEL CARNET

En la Capilla de las Reliquias de San Alonso de la Iglesia de Montesión, adornada con profusión de flores, se celebró anteayer la boda de la señorita Mercedes Sande Fuster con el oficial de la Sección de Contribuciones de la Diputación Provincial don Francisco de P. Cabrinetti Oliver.

Bendijo la unión el Beneficiado de la Santa Iglesia Catedral Basilica don Pedro Juan Cerdá.

Los contrayentes fueron apadrinados por la madre del novio doña Ana Oliver de Cabrinetti y don Luis Sande, Inspector del Cuerpo de Aduanas en la Dirección General del ministerio de Hacienda.

Como testigos por parte de la novia figuraron su tio don Manuel Villalonga Alomar y su primo don Bartolomé Ordinas Fuster, teniente de artilleria y por el novio sus tios el general de división don José Cabrinetti y don Juan Oliver, interventor de la Diputación.

Los invitados a la ceremonia fueron despues obsequiados en el Hotel Mediterráneo con un exquisito lunch.

Los recién casados que recibieron muchas felicitaciones, salieron para una finca de la familia del novio y embarcaron por la noche con dirección al extranjero para visitar varias ciudades de Italia.

Reciban los desposados nuestras felicitaciones.

—

El jueves, con motivo de admirar el retrato que don Pedro José Sureda acaba de realizar de nuestro querido amigo el Dr. don Lorenzo Villalonga, se reunieron en casa de éste un grupo de amistades que fueron obsequiadas con un cock-tail.

Entre los invitados recordamos a la señora Cook, al señor Sureda Blanes, Dr. Escalas y señora, doña Maria Dezcallar, señor Martinez Ferrando, doctor Peñaranda, Mr. Leaman y señora, señorita Cármen Dezcallar, Dr. Bracis y Dr. S. de Orbaneja.

El retrato de Pedro J. Sureda mereció la unánime aprobación de todos. Se trata de un cuadro al carbón de un parecido notable y de un gran valor expresivo, que acredita a su autor como un artista único en su género. El señor Sureda, que en otoño realizará una exposición de sus obras, constituye el hallazgo de 1935. Muy joven aún, ha sorprendido por su perfecto dominio técnico y por la depurada elegancia de sus realizaciones. No es solo el parecido lo que pone el señor Sureda en esos retratos que en otoño habrán de llamar la atención del público y de los círculos intelectuales, sino la interpretación psicológica y la gran elegancia de su factura.

Todos los concurrentes felicitaron efusivamente al señor Sureda, a quien profetizamos desde ahora un éxito rotundo en su exposición de otoño.

—

Procedente de Madrid llegó ayer mañana de Barcelona nuestro amigo el Abogado y Consejero de la Transmediterránea don Luis Alemany.

—

De Barcelona vino ayer mañana el Delegado general de la Caja de Pensiones para la Vejez y de Ahorros en Baleares, don Mariano Millán.

—

Igualmente llegaron ayer de Barcelona don Francisco Salvat, don Santiago Dalmau, don Juan Maneras, don Jaime Xuclá, don Francisco Oliver y don Luis Vives.

—

Para Ibiza y Alicante salieron ayer don Simeón Alarcón, don Francisco Guerrero, don Antonio Valle, don Jaime Fuster, don Rafael Obrador, don Agustin Buades y don Conrado Bernat.

—

Anoche embarcaron para Barcelona don José Mex, don José Garcia, don José Esqué, don Bartolomé Casasnovas, don Adolfo Garcia, don Lorenzo Segui y don Francisco Muntaner.

Dr. ROGLA
PECHO Y CORAZON
Sindicato, 124

AUDIENCIA

Hurto

Ayer se celebró el juicio oral contra Bartolomé Ferriol Mateu.

El Fiscal señor Marin acusó al procesado de que en la tarde del dia 30 de Diciembre del pasado año, en ocasión de que una señora extranjera llamada Rosa Emile Sanchlants se paseaba por las inmediaciones de la Catedral le sustrajeron un bolso —valorado en 3 pesetas—conteniendo 112 en metálico y unas gafas justipreciadas en 5 en cuya ocasión a que se quedó vigilando conforme al previo concierto que habian hecho con otro individuo recibiendo después parte del dinero sustraído.

Calificó el hecho de hurto y pidió que como autor se le condenara a la pena de 4 meses de arresto mayor.

La defensa, a cargo del abogado don Gabriel Fuster Forteza, se mostraba de acuerdo con el Fiscal pero alegaba la circunstancia de ser su defendido menor de 18 años por lo que debian imponerle 2 meses y 1 dia de arresto mayor.

El procesado negó terminantemente ser autor ni directa ni indirectamente del hurto.

Se practicó la demás prueba y terminada el Fiscal mantuvo sus conclusiones que defendió en breve informe pidiendo una condena.

El defensor modificó las suyas para pedir la absolución por falta de pruebas.

El juicio quedó concluso para dictar sentencia.

Señalamientos

Para hoy está señalada la vista. en juicio oral y público, de la causa instruida por el Juzgado de la Lonja contra Miguel Amengual Matamala, acusado de estafa.

Representará al Ministerio público el fiscal señor Marin.

El procesado estará defendido por el abogado don Antonio Martorell y repressntado por el procurador señor Cabot.

***

Igualmente está señalada para hoy la vista, en juicio oral y público, de la causa instruida por el Juzgado de la Lonja contra Pedro Andrés Canals Mateu, sobre lesiones.

Acusará el mismo Fiscal.

Sostendrá la acusación privada, en nombre de la perjudicada, Antonia Bibiloni Guardiola, el letrado don Bernardo Jofre, llevando la representación el procurador Sr. Jaume (don Bernardo).

La defensa del procesado correrá a cargo del abogado don Félix Pons y la representación al del procurador señor Mayol.

Sentencias

Ha sido dictado sentencia en la causa instruida por el Juzgado de Manacor contra Salvador Cánovas Mascaró y por ella se condena a dicho procesado como autor responsable de un delito de lesiones graves con la circunstancia atenuante de legitima defensa, a la pena de 4 meses y 1 de arresto mayor, accesorias, costas e indemnización de 500 pesetas al perjudicado.

***

También se ha dictado sentencia en la causa instruida por el Juzgado de la Lonja contra Andrés Rexach Vanrell y Cristóbal Ferrer Valls y por ella se condena a dichos procesados como autores de un delito de hurto, ambos con la agravante de nocturnidad y el Cristóbal Ferrer la atenuante de ser menor de 18 años, a la pena al Andrés Rexach de 4 meses y 1 dia de arresto mayor y al Cristóbal Ferrer a 250 pesetas de multa, accesorias y costas por mitad.

S'AIGO DOLÇA
Se admiten ofertas para la explotación del BAR y RESTAURANT.
Dirigirse a SALON RIALTO de 4 a 6 tarde.

TAURINAS

La corrida de mañana

Anoche la Empresa recibió telegrama de Marcial Lalanda anunciándole que la corrida de toros que había de torear en Aranjuez fué suspendida a causa de la lluvia. El citado diestro con su cuadrilla salió anoche de Madrid hacia Palma.

El diestro Domingo Ortega, toreó anteayer por la tarde en Teruel, donde obtuvo un gran éxito en uno de sus toros cortando las orejas. El citado diestro toreó ayer tarde en la feria de Cáceres y llegará a Palma mañana.

Vicente Barrera se halla en Valencia, habiendo terminado ya las actuaciones de esta semana.

***

Ayer desfiló un gran gentio por la plaza con objeto de ver los toros de Villamarta que mañana han de estoquear los citados diestros.

Inútil es decir que todo el público elogió en extremo el trapío de los mismos, siendo unánime la opinión que se trata del corral de más hermosa presentación que se ha traido a Palma.

Puede decirse que los toros por su hermosa lámina, su peso y sus defensas han causado verdadera espectación, esperándose con gran interés la pelea que harán el domingo.

***

El despacho de entradas para la corrida de mañana sigue muy animado.

La Empresa nos ruega hagamos público para conocimiento de las personas interesadas que esta mañana se pondrán a la venta todas las localidades y entradas que hay reservadas como encargos y no hayan sido retiradas.

***

Con motivo de la corrida de toros que se celebrará mañana, la Compañía de los Ferrocarriles de Mallorca ha dispuesto el siguiente servicio de trenes:

De Artá a Palma a las 6'35.
De Manacor a Palma a las 7'30 y 13'30.
De La Puebla a Palma a las 7'20 y 12'10.
De Felanitx a Palma a las 6'45 y 14'15.
De Santanfy a Palma a las 6'40 y 13'15.

Terminada la corrida se efectuarán los siguientes trenes:

De Palma a Manacor a las 19'40 y 20.
De Palma a La Puebla a las 20.
De Palma a Felanitx a las 20'10.
De Palma a Santañy a las 20'10.

DE HACIENDA

Libramientos al pago

Por el Delegado de Hacienda de esta provincia se ha dispuesto sean puestos al pago para el 1.º de Junio los libramientos extendidos a nombre de los señores siguientes:

Depositario Pagador.
Juan Cerdó.
Fidel Lladó.
Julián Salóm.
José Martin.
Luis Feliu.
Juan Socias.
Juan Grau.
Hd.º Guardia Civil.
Antonio Cañellas.
Juan Bernat.
Gabriel Carbonell.
Jaime Bibiloni.
M. Zaforteza.
B. Fondevila.
Antonio Coll.
Lucas Clar.
Domingo Noguera.
Julio Inogés.
Miguel Cantos.
Jaime Roselló.
Pablo Riera.
Jerónimo Berrocal.
Olimpio Aguado.
A. Veiret.
M. Vich.
S. Esquivias.
Andrés Morey.
Bernardo Galmés.
José Sebastián.
Antonio Planas.
J. A. Cerdá.
A. M. Peña.
José Juan.
Antonio Canals.

MILITARES

Una Orden sobre la interpretación y aplicación del articulo 705 del Código de Justicia Militar

Inserta el «Diario Oficial del Ministerio de la Guerra», una orden circular, cuya parte dispositiva dice así:

«Primero. Los jefes de los Cuerpos, Centros y Dependencias militares, cuidarán con el mayor celo y bajo su más estrecha responsabilidad de emitir sin dilación (siempre que algún oficial o suboficial que, por razón de su destino, dependa directamente de su autoridad, se encuentre comprendido en alguna de las causas del articulo 705 del Código de Justicia), los informes que les fueran requeridos por las Autoridades militares superiores, o promoverán ante las mismas las reclamaciones oportunas, a fin de que dichas Autoridades puedan, si lo estiman procedente en justicia ordenar la incoación del correspondiente expediente gubernativo.

Segundo. Los expedientes gubernativos para determinar si procede la separación del servicio de algún oficial o suboficial, cuando su permanencia en aquél se considere perjudicial, por alguna de las causas establecidas en el articulo 705 del Código de Justicia Militar, se sujetarán en su iniciación, trámites, informes y resolución, a lo prevenido por el citado Cuerpo legal y disposiciones que lo han modificado en los preceptos que regulan el procedimiento gubernativo.

Tercero. Ello, no obstante, cuando el expediente gubernativo se haya incoado como consecuencia de la causa cuarta del articulo 705 del Código de Justicia Militar el juez instructor, además de recibir las declaraciones y unir los informes que previene dicho Cuerpo legal, aportará también las declaraciones de los compañeros de la propia clase del encartado, que sirvan en el mismo Cuerpo, Centro o Dependencia.

Cuarto. En los expedientes gubernativos instruidos por cualquiera de las causas que determina el articulo 705 del Código de Justicia Militar, se oirá siempre antes de adoptar resolución al Consejo Superior de la Guerra, y la resolución ministerial de separación del servicio, en su caso, deberá ser sometida al previo acuerdo del Consejo de ministros.

Quinto. Los generales, jefes de las divisiones, comandantes militares de Baleares y Canarias y jefe superior de las Fuerzas Militares de Marruecos, velarán con la mayor actividad por el exacto cumplimiento de lo prevenido por el Código de Justicia Militar y por la presente orden, inspeccionando y sancionando, en su caso, con arreglo a sus facultades las faltas de celo, diligencia y energía que observaren en su ejecución.»

***

El articulo 705 del Código de Justicia Militar determina que se instruirá expediente gubernativo cuando se considere perjudicial la continuación de algún oficial en el servicio por cualquiera de las causas siguientes: primera, notas desfavorables acumuladas; segunda, mala conducta habitual e incorregible; tercera, deudas injustificadas; cuarta, faltas contra el honor militar que no constituyan delito.

Frontón Balear
Hoy sábado 1.º de Junio
INAUGURACION DE LA TEMPORADA
Tarde a las 4'30
Satur y Guernica contra Mallorquin y Loyola
Y QUINIELAS
Noche a las 9'30
Verdasco y Trecet II contra Mendia y Solozabal
Y QUINIELAS
Detalles por carteles

La Fertilizadora, S. A.

Fábrica de Abonos Quimicos

Se convoca a los Sres. accionistas para celebrar Junta General Ordinaria en el domicilio social (Palacio, n.º 82, bajos) el dia 9 del corriente mes a las 11 horas.—De acuerdo con los Estatutos sociales, los Sres. accionistas que deseen asistir a la Junta habrán de hacer o acreditar el depósito de sus acciones en la Caja social o en un Banco de Palma de Mallorca o Barcelona, con 24 horas de antelación a la señalada.

Palma de Mallorca, 1.º de Junio de 1935.—P. A. del C. de A.—El Secretario, *Ramón Fábrega.*

Alcaldía de Palma

Se pone en conocimiento de las personas a quienes pueda interesar, que en el Negociado de Gobierno y Policia de este Ayuntamiento, se admitirán toda clase de observaciones que se formulen con referencia al proyecto presentado para convertir en un Bar los bajos del templete que para la música existe en el paseo de Borne.

El proyecto se halla de manifiesto en dicho Negociado y las observaciones deberán presentarse durante las horas de oficina, las cuales serán admitidas hasta el día cinco del próximo mes de Junio a las once horas.

Palma, 30 de Mayo, 1935.—El Alcalde de Presidente actal., *Juan Alberti.*

Toda familia de buen gusto necesita surtirse de
La Gruta
Calidad y economía
Camiseria y corbateria fina, Camisas Dux, Albornoces, Trajes baño Jansen

Colegio Provincial de Médicos

Conferencia

El sábado, día 1 de junio, tendrá lugar en este Colegio una conferencia del cursillo que viene desarrollándose.

Correrá a cargo del culto doctor don Juan Femenías Perelló quien disertará sobre el tema: «Diagnóstico clínico y biológico del embarazo».

El acto comenzará a las cinco de la tarde.

CUPON 6-1
para invertir en publicidad en este periódico.
Reuniendo la serie de cupones que aparecerán todos los días, debidamente numerados, al final de mes podrán invertirse en publicidad a razón de 2'50 cada colección completa.
Caduca el 31 Mayo de 1936

120 Plazas de Médicos Forenses
con 4.000 pesetas. Edad: 23 años. Instaocias hasta el 30 de Junio. *Edición oficial* del nuevo programa. PREPARACION.
«CONTESTACIONES REUS»
Clases: Preciados, 1
Libros: Preciados, 6
Apartado 12.250.—Madrid

El médico SION RIERA
Participa a sus clientes haber trasladado su despacho de enfermedades del pecho a la calle San Miguel n.º 236. pral.

DEPORTES

Ciclismo

La Vuelta a Cataluña

Anteayer en el vapor correo de Barcelona salieron para dicha ciudad los corredores Rafael Pou, Barrolomé Llodrá, José Xumet, Miguel Torrens y Francisco Rosselló, con objeto de tomar parte en la XVII Vuelta a Cataluña que empieza hoy.

Con ellos embarcó el promotor señor Ginard que ha de actuar de cuidador de nuestros ciclistas durante el curso de la Vuelta.

Acudieron al muelle a despedirles gran número de aficionados y directivos de sus respectivos clubs, además del presidente del Comité Regional señor Morey y el miembro de dicho comité señor Alorda,

La prueba se inicia esta tarde, saliendo del Bar «La Pansa» a las 3'30 y terminándose la etapa en Manresa con un total de 87 kilómetros de recorrido.

La segunda etapa, que se correrá mañana, comprende el recorrido Manresa-Tarragona. Total 150 kilómetros.

Inútil es decir que deseamos que el mayor éxito acompañe a nuestros representantes.

Futbol

Torneo Copa «Deportes»

Partidos que se celebrarán el día 2 de Junio

A las 10 de la mañana.
Hispania Serralta, (campo del Patido).
Marina Uruguayo, (id. Triana).
A las 4'30 de la tarde.
Molinar-Libertad.
Collerense-Levante.
Patria-Nacional.
Federal-Porteño, (Campo del Cultural).

Asociación de Clubs Amateurs de Futbol

Nota oficiosa

Se pone en conocimiento de todos los Clubs asociados que ha sido admitido en esta Asociación el C. D. Patronato Obrero, y que ha sido dado de baja el C. D. Londres.

Partido benéfico

Esta tarde a las cinco, se celebrará un partido a beneficio del jugador del Mediterráneo F. C. Francisco Moya en el campo del Iberia entre los primeros equipos Mediterráneo-Iberia.

Con el buen papel que hizo el Iberia en el campeonato de 2.ª, es de esperar que ante un equipo de 1.ª, demostrara que no ha perdido sus buenas actuaciones pasadas, y siendo este partido con carácter benéfico el público acudirá al campo y al mismo tiempo contribuirá aliviar la situación de este jugador.

Regirán precios populares.

Natación

El record de los 400 metros

En la última jornada de la Challange Sporting, que tiene anunciada el C. N. Corp-Mari, para domingo dia 2 de Junio. José L. Riera defender de dicho Club, intentará batir el record de los 400 metros libres que el mismo detenta, con el tiempo de 6'15.

Basket-ball

Interesante partido en el campo de Sa Punta

El próximo domingo en el citado campo se enfrentarán para un partido amistoso, los cincos del «Athlétic» y «Artillería T. M.», empezando a las cuatro en punto, o sea una hora antes del partido de futbol Mallorca-Athlétic.

Los noveles muchachos debutantes en este deporte, nos consta hállanse bien dispuestos a demostrar a los artilleros que aun siendo *novatos* pueden rivalizar con ellos ya que para esto se han sometido a un constante entrenamiento que les ha dejado en inmejorables condiciones.

Con la entrada o localidad que se precisa para el futbol podrán los concurrentes al mismo presenciar el encuentro de basket-ball.

Lawn-Tennis

Los partidos de ayer

Ante numerosísima concurrencia que llenaba por completo las tribunas de las pistas de Son Alegre se jugaron los primeros partidos del match Polo-Mallorca.

La primera jornada terminó con cuatro puntos a dos a favor del Polo Jockey Club.

Los resultados fueron los siguientes:

Vence el Polo:
Berger a Ramis por 4|6-7|5-6|3.
M. L. Blasco-Font a Sra. Huelin-Salas 7|5-6|4.
Pilar Blasco-Puiggrós a Sra. Dicenta-Domínguez 6|2-7|5.
M. Blasco-Puig a Srta. Rocha-Dicenta 6|2-7|1.
Vence Mallorca L. T. C.
Salas - Calafell a Puiggrós-Medir 6|3-2|6-6|3.
Domínguez-Borel a Pellerín-Berger 6|2-6|2.

***

El orden de juego para hoy es el siguiente:

A las 3 y media:
R. Farrán contra G. Roig.
Pellerín contra Borel.
P. Blasco contra Riche.
A las 4 y media:
M. L. Blasco contra señorita Rocha.
C. Puig contra Sra. Dicenta.
M. Blasco contra Sra. Huelin.
A las 5 y media:
Puiggrós contra Calafell.
Font contra Domínguez.
Medir contra Servera.

A continuación se celebrará un té en honor de los jugadores.

Boxeo

La velada de Binisalem.—Tolo se adjudica el campeonato de Baleares

En Ca'n Seda de Binisalem, se celebró anteanoche la anunciada velada de boxeo, estando el local atestado.

La cnriosidad para ver actuar a su paisano Tolo Oliver era grande y no defraudó a la afición.

En el primer combate Jorge-Vidal venció el primero por puntos.

Mulet y Giménez hicieron match nulo.

Alorda de Binisalem, debutante, perdió, a pesar de su valentía, por puntos con Bañares.

Raimundo y Harry Wills hicieron dos rounds a gran tren, y después Harry Wills tuvo que abandonar por lesión en la mano izquirda.

Quinto combate. Gerardo y Morejón hicieron un gran combate. Gerardo resistió mucho la acometida de Morajón que llevó siempre la acometida. En medio de gran expectación se dió vencedor a Gerardo siendo el fallo recibido con protestas.

Seguidamente se celebró el match perteneciente al campeonate de Baleares amateur de peso pesado entre Brotons y Oliver Tolo.

El primer round se lo adjudicó Brotons, quien demostró mayor rapidez.

En el segundo, después de cambio mutuo de golpes, Brotons pegó en la nuca a su contrincante, quedando visiblemente groguí. Siguió Brotons con golpes de gran eficacia en la barbilla de Tolo, pero continuó el round encajando perfectamente y sin repeler.

Al empezar el tercer round, y debido a los cuidados de un segundo, el menager Cobrer salió completamente recuperado, y Tolo inició un cambio de golpes, consiguiendo un gancho formidable a la barbilla de Brotons, lesionándole seriamente y desde este momento quedó a merced de los puños de Tolo.

El cuarto round fué un castigo imponente de Brotons, que dificilmente pudo aguantar los fuertes golpes de Tolo.

Antes de empezar el quinto round optó Brotons por abandonar.

La ovación fué delirante.

El alcalde de Binisalem entregó la copa al vencedor.

El delegado de la Federación Española, Antonio Arbona, le proclamó campeón de Baleares del peso pesado.

Como último combate estaba anunciado Martí II y Brotons, pero éste fué sustituido por Céspedes.

Martí II ganó el combate que fué uno de los mejores que ha hecho el campeón regional, ganándose también una formidable ovación.

La empresa obsequió a los Federativos y campeones con un lunch.

Un rasgo altamente simpático del flamante campeón Tolo fué el que la copa obtenida la regaló al equipo de futbol Binisalem.

Este número consta de 8 páginas

PROGRAMA PARA HOY

Para los radioyentes

Radio Barcelona EAJ 1 (377,4 metros, 20 Kw., 795 kilociclos).

7,15: Primera edición de «La Palabra». (Diario hablado de Radio Barcelona). Discos.

8.00: Campanadas horarias de la Catedral. Lección de gimnasia radiada a cargo de la Federación de Gimnástica.

8,20: Segunda edición de «La Palabra». Diario hablado de Radio Barcelona. Discos.

9,00: Campanadas horarias de la Catedral. Notas necrológicas, facilitadas por la «Veu de Catalunya».

11.00: Campanadas horarias de la Catedral. Parte del servicio meteorológico de Cataluña Estado del tiempo en Europa y en España Previsión del tiempo en el NE. de España, en el mar y en las rutas aéreas. Parte meteorológico radiotelegráfico para las lineas aéreas

12. Campanadas horarias de la catedral.

12.05: Radiofemenina. Sesión femenina de Radio Barcelona dedicada a las mujeres. Impresiones del momento, por Mercedes Fortuny, sección literaria, galeria de mujeres célebres, modas, cocina, reglas de sociedad; sección de belleza, consejos útiles, consultorio femenino, concursos, etc. Colaboración de distinguidas escritoras e instituciones femeninas. Lectura de una historia o un cuento semanal.

12'30. Plato del día del Restaurant Tivoli. Programa de discos variados.

13. Carnet de «La Veu de Catalunya».

13'05: Cocktail del dia de Pedro Chicote.

13'25: Cocktail de hoy del Restaurant Brasserie Tivoli.

13.30: Informacion teatral y cartelera. Continuación del programa de discos selectos.

13.50. Sección cinematográfica. Charla cinematográfica, por J. Cuesta Ridaura.

14.00 «La Palabra». Emisión de las dos de la tarde. Información de Barcelona. Actualidades musicales y teatrales.

14.30: Boletín Oficial de la Generalidad de Cataluña. Sumario del número publicado hoy. «El fet del dia» por Juan Alavedra. Continuación de las actualidades.

14'40. Excursionismo. Emisión dedicada a este importante deporte, en colaboración con la «Federación de Entidades Excursionistas de Cataluña.

14'55: Bolsa del Trabajo de E.A.J. unó.

15. «La Palabra». Emisión de las tres de la tarde Directamente desde Madrid. Ministerios. Resumen de la «Gaceta» y Consejo de ministros.

15.10: Sesión de radio beneficencia organizada exclusivamente en obsequio de las instituciones benéficas, asilos, hospitales y casas penitenciarias de España con discos escogidos.

15,30: El micrófono para todos. Sesión dedicada a los suscriptores que con aficiones literarias, musicales o de recitación, quieran actuar ante el micrófono de Radio Barcelona.

16.00. «La Palabra». Emisión de las cuatro de la tarde. Información general. Información del Consejo de ministros. Programa de discos.

18'00: Programa del Radioyente (discos a petición de señores suscriptores de Radio Barcelona).

18'15: «El quart d'hora d'especialitats» conferencia en catolán a cargo de la Academia d'Higiene de Catalunya.

18'30. «La Palabra». Suplemento infantil. Noticiario dedicado a los niños. Rondallas, cuentos, consejos útiles, etc.

Continuación del programa del radioyente.

19.15. «La Palabra». Emisión de las siete y cuarto de la tarde. Información del Extranjero, Barcelona, Madrid y provincias. Apertura de la Sesión de Cortes. Continuación del programa de discos.

19'30: «Viatges, excursions i esbrinaments imaginaris», charla en catalán, por Adrián Gual.

19'45. Cotizaciones de monedas.

20.00. «La Palabra». Noticiario deportivo. Programa de discos selectos.

20'45. Noticiario desde la redacción de «La Publicitat».

Cotizaciones de mercancias, valores y algodones.

21.00: Campanadas horarias de la Catedral. Parte del servicio meteorológico de Cataluña Estado del tiempo en Europa y en Cataluña. Previsión del tiempo en Cataluña, en el mar y en las rutas áereas.

Sesión dedicada a la familia del navegante. Actuación, ante el micrófono, de los familiares de los tripulantes que se encuentran en alta mar (eventual).

21'05: Sardanas Concierto por la Cobla Barcelona. Albert Marti: «De Lladó la més bonica» J. Blanch Reinald, «Festeig» J. Balcells, «Tamarin» E. Toldrá, «Festa dels cors» E. Casademont, «Records d'Olot» E. Morera, «Pastora enamorada» J. Garreta.

22'05: «La Palabra». Emisión de de las diez de la noche. Directamente desde Madrid. Sesión de Cortes. Resumen de las informaciones radiadas durante el día.

21'15: Orquesta de Radio Barcelono: «Apolo y Jacinto» (obertura) W. A. Mozart, «Tres dias de primavera» (suite) F. W. Rust: a) Allegretto gracioso, b) Andante expresivo, c) Scherzando, «Juegos infantiles» (suite) G. Bizet: a) Duo, b) Marcha, c) Berceuse d) Galop.

23; «Actualidades astronómicas» conferencia por don José Comas y Solá director del Observatorio Fabra.

20'30. Programa de discos.

24: «La Palabra». Emisión de las doce de la noche. Ultimas informaciones.

24. Cierre de la Estación.

E A J-13 - Radio Mallorca

201,1 metros 1492 kilociclos

Tarde

A las 13,00.—Apertura de la estación—Boletín metereológico.—Discos solicitados.

A las 13'30—El Berlingonero, pregón—Voreta la mar, canción—Sinfonia Campanone, de Mazza—Fragmentos de Faust, de Gounod.

A las 14'30.—Carteleras de teatros.

A las 14'35.—Diario hablado.

A las 15—Cierre de la estación.

Noche

A las 20'00.—Apertura de la estación—Emisión dedicada a los niños.

A las 20'30—Boletin meteorológico.—Cambios Bolsa del dia.—Dioscos obsequios y solicitados.

A las 21'45—Discos selectos.

A las 22,00.—Diario hablado.

A las 23.—Cierre de la estación.

Fabricantes y Exportadores

especialmente ramo alimenticio, que deseen estar bien representados en Barcelona y para plazas más importantes de Cataluña se ofrece representante colegiado. Para otros productos pueden también dirigirse. Escribir n.º 9913. Vergara, 11. Barcelona.

Agencia Oficial

Ford

DE

Gaspar Salom

INCA - Teléfono 7

«Exposición de todos los modelos y stock de recambios legítimos»

El número de nuestro teléfono es el 1745

estómago intestinos

Una buena digestión asegura la salud y equivale, en la mayoría de los casos, a robustez y bienestar físico e intelectual. EL ELIXIR ESTOMACAL SAIZ DE CARLOS ayuda a las digestiones, tonifica y abre el apetito; cura el dolor de estómago, acidez, vómitos, dispepsia, diarreas en niños y adultos, dilatación y úlcera de estómago, etc., etc.

ELIXIR ESTOMACAL

SAIZ DE CARLOS

VENTA EN FARMACIAS PRECIO 5,50 PTS

BORN

HOY — Grandioso éxito — A las 3'15

DÉDÉ

Divertida opereta de Millemetz por Alberto Prejean y Dannille Darrieux

PRINCIPE ENCANTADOR

Lunes 3 — Extraordinario estreno

ESE SINVERGUENZA DE MORAN

Un vodevil salpicado de aventuras graciosisimas y situaciones atrevidas dentro la mayor prudencia. Magnifica creación de la seductora actriz

ROSINE DEREAN

(La gentil intérprete de «El lago de las Damas»)

Crédito Balear, S. A.

Todos los días laborables de 10 a 2 en el local del «Crédito Balear», los acreedores del mismo podrán firmar su adhesión al Convenio definitivo que pondrá fin al estado de suspensión de pagos de dicha Sociedad.

Se suplica la presentación de los documentos justificativos de sus crédiios.

Nota importante: Los acreedores que suscribieron en principio su conformidad mediante carta, deberán ahora firmar nuevamente en los sitios indicados.

Indicio de anemia

es el ojo sin brillo y la córnea pálida. No desatienda ese aviso y reconstituya su organismo con el eficacísimo Jarabe de

HIPOFOSFITOS SALUD

Activo reconstituyente que enriquecerá la sangre, dándole energías y vitalidad.

El **Jarabe Salud** está aprobado por la Academia de Medicina por su eficacia para vencer en poco tiempo

INAPETENCIA, ANEMIA, CLOROSIS, NEURASTENIA

Puede tomarse en todas las épocas del año. No se vende a granel.

Mayor dulzura, refinamiento, LAXANTE SALUD se lo quitará. Grageas en cajitas. Pídase en farmacias.

Plaza de Toros de Palma

DOMINGO 2 DE JUNIO — **A LAS CINCO DE LA TARDE**

Marcial Lalanda = Vicente Barrera = Domingo Ortega

ESTOQUEARAN

6 hermosos toros de VILLAMARTA 6

ENTRADAS DE SOMBRA A 7 PTAS. — **ENTRADAS DE SOL A 4 PTAS.**

SERVICIO TELEGRAFICO

LA POLITICA ESPAÑOLA

Firma de decretos

Madrid 31 a las 20.—Lerroux acudió al Congreso a las cinco de la tarde, manifestando que despachó con Alcalá Zamora, firmando los decretos siguientes:

Admitiendo la dimisión al gobernador de Jaén don Ramón Fernández Matos.

Admitiendo la dimisión al Director general de Seguridad don José Valdivia.

Nombrando subdirector de Seguridad e Inspector general de vigilancia a don Ramón Fernández Matos.

Nombrando Jefe superior de policía de Madrid a don Santiago Martín Baguenas.

Admitiendo la dimisión al Jefe superior señor Muñoz Castellanos.

Nombrando comisario del Cuerpo general de vigilancia de la tercera región a don José Pérez López.

Nombrando comisario de segunda clase del Cuerpo de vigilancia a don Arcadio Cano Herranz.

Admitiendo la dimisión al director general del Instituto de Reforma Agraria don Enrique Cuevas Rey y nombrando para sustituirle a don Isidro Fernández Miranda.

Indultos de pena de muerte de los paisanos Manuel Martínez Gregorio, Pablo Carlos Saes, Félix Manzano García, Pablo Fernández Valera, León Quintans Pérez, Antonio Barrón y Marcelino Fernández Torres, conmutándosela por 30 años de reclusión.

Disponiendo que el Patronato de las Hurdes quede vinculado al ministerio de Trabajo.

Derogando el decreto de 29 de septiembre de 1934 que estableció la distribución del importe de las multas gubernatiuas.

Reintegrando al escalafón de la carrera diplomática al ministro plenipotenciario de primera don José María Torres.

Autorizando al ministro de Agricultura para presentar a las Cortes el proyecto para solucionar el proyecto triguero.

Autorizando sobre intervención de cosechas para el pago de la renta de las tierras concedidas con arreglo a la ley de protección de yunteros y pequeños labradores de 31 diciembre de 1934

Concediendo suplementos de crédito por 2.634.214 pesetas para pago de atenciones de vigilancia y seguridad que dependían de la Generalidad de Cataluña.

Nombrando subdirector de la Escuela Central de Comercio a don Eugenio Ochoa, y otros decretos aprobados en el Consejo de hoy.

Gravamen a los automóviles franceses

Madrid 31 a las 20.—El Consejo acordó un gravamen a los automóviles franceses de sesenta céntimos por kilo.

Tribunal de Garantías

Fin de la vista contra los ex-Consejeros

Madrid 31 a las 20.—Terminó la vista en el Tribunal de Garantías con un informe extenso de Ossorio y Gallardo defendiendo a Companys.

La vista quedó para sentencia.

Consejo de ministros

Referencia verbal

Madrid 31 a las 22.—Desde las diez y media de la mañana hasta la 1'50 de la tarde estuvo reunido el Consejo de ministros en la Presidencia.

Al terminar la reunión el ministro de Agricultura, a preguntas de los periodistas, dijo que el proyecto sobre los trigos sería leído esta tarde, cuando el jefe del Gobierno obtuviera la firma de la autorización correspondiente, pues el señor Lerroux no había podido despachar esta mañana con el Presidente de la República.

El ministro de Comunicaciones dió la siguiente referencia:

Casi todo el Consejo ha sido despacho como podrán ustedes ver por la nota oficiosa.

Además del despacho ordinario, el ministro de Obras dió cuenta de la marcha de los trabajos de la Comisión de traspasos de los servicios de Obras a Cataluña, acordándose informen ante esta comisión los ministros de Guerra y Marina en asuntos que parece tienen alguna relación con estos ministerios.

También el señor Marraco habló extensamente sobre el problema ferroviario.

Es propósito del ministro y del Gobierno ir a una solución definitiva en este asunto, de manera que cualquier determinación que se tome será debida a la necesidad de salvar el periodo que medie hasta aquel momento en que se adopte decisión gubernativa.

Por el Presidente del Consejo se dió cuenta de los deseos de las gestoras de las Diputaciones de que se emplien sus facultades para emitir empréstitos.

De este asunto, por su importancia y por afectar al carácter de régimen transitorio en que se encuentran las Diputaciones se ha aplazado el estudio para otro Consejo.

Otro asunto que fué objeto de la atención del Gobierno es la ley electoral.

En principio el Consejo se manifestó de acuerdo con el espíritu en que está inspirado el voto particular del señor Jiménez Fernández y acordó ponerse en relación con la comisión parlamentaria correspondiente para conocer el estado en que se encuentra el estudio del proyecto.

Otro asunto resuelto es el referente al criterio del Gobierno en el problema de los trigos, fielmente reflejado en el proyecto de ley que esta tarde será leído en las Cortes por el ministro de Agricultura.

Queda aun planteado el problema del maíz, cuya solución urge, sobre todos los de las Asociaciones de recriadores de ganado porcino de Valencia y Menorca.

El ministro agregó:

—Ustedes saben que España en virtud de los tratados firmados con algunas Repúblicas sudamericanas han contraido la obligación de comprarles cien mil toneladas de maíz.

El Gobierno quiere hacer compatible el cumplimiento de esta obligación con la evitación de todo daño a la producción nacional y por ello se propone que estn importación se haga cuanto antes con el fin de que el género importado se halle consumido antes de la época de la nueva cosecha de maíz.

A propósito del debate sobre política económica, el Gobierno y el Presidente del Consejo han felicitado al señor Chapaprieta, felicitándose de la fidelidad con que ha interpretado el pensamiento del Gobierno.

Las mismas manifestaciones de adhesión y felicitación ha recibido el señor Chapaprieta de todos los minisrros.

Preguntose al señor Lucia si trataron de los créditos para impedir que se paralicen las obras de los nuevos ministerios.

Contestó diciendo que el asunto se resolvió definitivamente en el anterior Consejo.

Indicósele que los obreros, temerosos de que mañana no se les paguen los jornales visitaron los periódicos acudiendo luego a la Presidencia.

El señor Lucia contestó:

Efectivamente, así fué; conviene que hagan presente que todo se ha resuelto, tranquilizando a todos.

Nota oficiosa

Justicia:

Varias autorizaciones de ventas de bienes parroquiales para la realización de obras.

Guerra:

Propuesta de libertad condicional a varios reclusos.

Proyecto de ley de reforma del Código de Justicia Militar, acordándose que en el próximo Consejo informe el ministro de Marina sobre la aplicación de las bases presentadas a la jurisdicción de la marina de guerra.

Proyecto de ley sobre la organización de la Dirección de Material e Industrias Militares.

Obras Públicas:

Decreto aprobando el precio contradictorio del hormigón en las obras del ferrocarril de Zamora a la Coruña.

Instrucción Pública:

Disponiendo que a partir de la publicación de este decreto es obligatoria la intervención de aparejadores titulados en la ejecución de toda obra pública de nueva planta, reforma, reparación o demolición que se proyecte en lo sucesivo ó con anterioridad si no hubiese sido ya anunciada y adjudicada en subasta, ya se ejecute por administración o contrata, pagada con fondos del Estado, provincia, Municipio, empresas o particulares.

Decreto aprobando el reglamento para la propuesta de adjudicación de beneficios a los alumnos seleccionados y para ejecución de los decretos de 7 de agosto de 1931 y 5 de febrero de 1935.

Decreto nombrando vocal de la Junta de Protección del Madrid Artístico a don Alfredo Ramírez Tomé.

Marina:

Decreto modificando el último párrafo del artículo segundo del decreto de 15 de diciembre de 1930 que reorganiza el cuerpo de maquinistas de la armada.

Industria y Comercio:

Propuesta de decreto sobre la revisión de las cuotas y exacciones que agravan la exportación.

Propuesta sobre la tasa de la importación de automóviles de origen francés.

Agricultura:

Aprobación de una propuesta fijando la demarcación de la zona de protectora forestal de Barcelona, Gerona y Baleares y que se incluyan en el catálogo de montes algunos perteneciente al pueblo de Selva.

Autorización al Ministro para presentar rectificado el presupuesto de la Dirección de Ganadería y aprobación de una propuesta para que sea el ministerio de Industria y Comercio el que intervenga en todo lo relativo a la importación de maíz.

Manifestaciones del ministro de Hacienda

Madrid 31 a las 20.—El ministro de Hacienda, terminado el Consejo recibió a los periodistas en su Ministerio, manifestándoles que en el Consejo de Ministros de hoy había seguido dando cuenta de sus propósitos y planes a desarrollar en el ministerio de Hacienda, que fueron aprobados.

Terminó diciendo el señor Chapaprieta que la información en que se le atribuye el propósito de rebajar un 25 por ciento de sus haberes a perceptores de las clases pasivas, es inexacta.

Congreso de los diputados

Madrid 31 a las 22.—A las cuatro y media de la tarde empieza la sesión del Congreso.

Preside Alba.

Banco azul: ministros de Industria, Comunicaciones y Justicia.

Fábregas se interesa por el indulto de los autores de gritos subversivos.

Jiménez se ocupa de la situación de los parraleros de Almeria.

Casas protesta de la compañia de Riotinto que realiza la selección de obreros.

Sñol pide se resuelva el problema de los recursos sobre sentencias de los Tribunales industriales sobre accidentes del trabajo.

Le contesta *Casanueva*.

Dice que precisarán medidas legislativas.

Albiñana denuncia que en Cataluña se fijan pasquines separatistas.

Mascort pide la reapertura de los centros agricolas cerrados en octubre.

Portela dice que paulatinamente se realizará la reapertura de los cirlos.

Pascual Leoné pide los expedientes de devolución de bienes a la Compañia de Jesús y anuncia una interpelación sobre anomalias de importación que indica el periódico «Ya».

Bolivar se interesa por la reapertura de centros en Toledo y Málaga.

Se elige vocal supiente del Tribunal de Garantias a Mondejar por 104 votos.

Ley de Imprenta

Labandera apoya una enmienda pidiendo votación nominal.

Por falta de número se aplaza la votación.

Igual ocurre con otras de *Taboada* y *Masot* y otras.

Se levanta la sesión.

Editoriales

Prensa madrileña

«A B C»

Madrid 31 a las 16.

Repite hoy sus llamamientos a la Unión de Derechas, diciendo que alude a la que triunfó en las elecciones de noviembre con los elementos que la constituian y con el programa conocido.

Se trata de conservar, y si es posible, de vigorizar y formentar un estado de opinión y un anhelo defensivo, y una suma de aspiraciones del pais facilitándole la misma expresión y la misma representación que autorizó y consagró el voto de noviembre.

Presentándole una formación diferente de aquella se correria el riesgo de alterar, desorientar o disminuir, el fuerte y generoso movimiento que dió el triunfo a las derechas, y ha servido por lo menos para atacar la corriente demagógica, que desde el poder amenazaba gravemente a la nación, y de nuevo intenta deshacerse con el propósito de consumar a mansalva en el gobierno la obra siniestra que le ha fracasado en la sedición.

No es partidario de extender la coalición a los radicales, que no los aceptarian determinados sectores de derechas.

«El Debate»

Se ocupa de las crisis politicas en Francia, a cuyo sistema politico atribuye la situación actual.

En esas declaraciones antifascistas y en esa actitud de salvadores del Parlamento de la República, en que se colocan los socialistas y comunistas, este sintoma es el mas claro del mal que corroe el sistema.

En un toque de llamada que encuentra eco y respuesta, en otros grupos mas nuevos aún que los comunistas, y que hasta ahora se habian desinteresado de estas luchas; y asi la serie de los fenómenos precursores está casi completa con las violencias en los actos públicos de ligas y milicias en todos los campos.

La formación de partidos de clase, fuera del sector obrero, crisis económica y desconfianza del parlamentarismo.

Nosotros deseamos ferviente menque te esa inquietud encuentre su cauce dentro de los caminos de la Ley.

El estallido de febrero de 1934, hizo buscar apresuradamente el instrumento, y los hombres de la Reforma Constitucional, pero esta heria a la entraxa del sistema y se aprovechó la primera oportunidad para desembarazarse del reformador,

No sabemos lo que hay ahora, pero quizá Francia tenga pocos minutos que desperdiciar.

"Ahora»

Madrid 31 a las 14'30.—«Ahora» resalta en su fondo la sesión de la Cámara francesa y asi la comenta:

«La Cámara ha negado los plenos poderes por 353 votos contra 202 y automáticamente se ha planteado la crisis.

El Gobierno que se forme ya lo ha anunciado Flandin en su discurso, tendrá que recabarlos más tarde o más temprano.

El problema se plantea con graves caracteres, porque en definitiva, el régimen de plenos poderes, tiene fuerza cuando no se le discute, cuando se le rodea de autoridad moral; fué el caso de Poincare, de Doumergue, de Roosevelt, de Franquil, y ahora de Van Zeeland.

Si aun asi, resultaron de dificil ejercicio y escaso éxito, en el caso actual de Francia pueden darse por descontadas las jornadas azarosas.

Por simpatia hacia el pueblo vecino e incluso por la interdependencia de su economia y la nuestra, deseamos verle salir con bien de este tournant politico y financiero,

"El Liberal»

Se ocupa del llamamiento de «A B C» a la unión de derechas y deduce que los monárquicos ni atados se atreven a ir a las elecciones pues saben que no saldrá ninguno como no se amparan en otros partidos.

«El Sol»

Madrid 31 a las 16—«El Sol» se ocupa del presupuesto semestral y reconoce que no puede aceptarse como bueno, sino como una obligada necesidad.

Por grande que sea la ventaja de equilibrar el presupuesto, lo es aun más la de estimular las fuentes de producción de riqueza, o sea aumentar los gastos, por ser más ricos, que disminuirlos por ser más pobres.

Los politicos españoles rehuyen, no sabemos por qué, abordar el tema de nuestra reorganización financiera monetaria, que debido a su estabilidad se va haciendo la más absurda y anquilosada del mundo entero.

Aparte esta notoria omisión y algunas observaciones que haremos posteriormente, el discurso de Chapaprieta muestra en general un buen deseo y una orientación sana mejor seguramente, sin duda, que la obra que va a presentarse por apremios de tiempo en lo que hasta ahora se ha considerado como ortodoxia presupuestaria.

"La Libertad»

Pregunta: ¿Que se esconde detrás del Estatuto de Prensa? y dice: «Si hubiere aqui un émulo de Mussolini o Hitler la prensa no podria desenmascararle a tiempo, para impedir a la República los sobresaltos y desventuras y añade—y sin embargo de no querer ese engendró más, que el jefe invisible de la Ceda, el engendro sigue adelante en las Cortes, como si su aprobación constituyera una necesidad apremiantísima casi de plozo fijo ¿De que proviene tan extraña urgencia? ¿que necesidades la imponen con tanto apremio, que el Estatuto pasa por delante de tantísimas perentorias necesidades de orden legislativo misterioso? Nadie lo dice.

Prensa barcelonesa

«La Vanguardia»

Barcelona 31 a las 20.—Comenta el debate en el Parlamento sobre la enseñanza.

Dice:

«Al pedir el señor Comin la presentación de la proposición de ley de que habla la ley de 2 de enero sobre los servicios de enseñanza en la región autónoma, atacó con vehemencia la obra docente de la Universidad autónoma, pero el excelente discurso de Trias de Bes puso las cosas en su punto y facilitó al ministro de Gobernación el medio para reiterar su fe autonomista y su particular devoción a Cataluña, cuya obra cultural y politica valoró con justas y acertadas palabras.»

"El Correo Catalán„

En defensa de la libertad de enseñanza califica de «vergonzosa tacañeria e incuria» la del Estado pedagogo, cuya obra es de destrucción por su sectarismo.

«La Veu de Catalunya»

Acerca del debate en las Cortes sobre el futuro presupuesto, dice que la posición de la «Lliga». fijada por Ventosa, es la más justa, más eficaz y que más responde a los intereses supremos del pais.

«El Matí»

Comenta también los proyectos tributarios del actual ministro de Hacienda y se queja de la falta de proporción y justicia en la tributación, pues mientras hay ciudadano que paga más de lo que puede y debe, hay otros cuya ocultación de riqueza además de perjudicar el Erario perjudica también al contribuyente de buena fé.

"Renovación„

Defiende los hombres que envejecieron por la República, y dice que el poder no se ejerce en toda democracia por capricho o imposición, sino por medio de suma de muchas voluntades.

Termina diciendo que le parece equivocada la conducta de una prensa adscrita al republicanismo nacional.

Prensa francesa

«L'Ordre«

Los partidarios de la politica defina que votaron contra el gabinete Flandin no jugaron juego limpio.

La desvalorización en las circunstancias actuales entrañaria efectivamente una inflación propia para alterar la vida del pais.

La desflación no es suficiente, pero es indispensable; pues permitirá adoptar sin precipitación todas las medidas susceptibles para revigorizar la economia nacional.

«L'Aube»

Plantea el siguiente dilema. Plenos poderes o votar por la desvalorización; toda otra actitud es tonta o peligrosa.

«Le Matin»

Protesta de lo que ocurre y dice que está en juego la cuestión del franco y del ahorro francés, de las pensiones y de los modestos retirados y acaba amenazando diciendo que si la Cámara deja caer el franco, el pais dejará caer la Cámara.

Prensa italiana

"La Gazetta del Popolo„

Declara que para las colonias italianas, la supresión del tráfico con Etiopia significa la muerte económica. Y que Europa debe persuadirse de que el pueblo italiano rico en energias, no puede conservar colonias que sean un objeto de lujo.

Prensa griega

Toda ella se ocupa juzgándola severamente, de la actitud de tres obispos que reclaman el restablecimiento del viejo calendario, calificándolos de rebeldes y apóstatas.

Añaden que el Santo Sinodo le ha llevado ante el tribunal eclesiástico cuya autoridad no han reconocido, tomando la calificación uno de ellos de jefe de la Iglesia autocefala ortodoxa de Grecia.

BOLSA

COTIZACIONES

MADRID

31 a las 22'00

Deuda Interior	75'20
» Exterior	00'00
Amortizable » 4 p 000	00'00
» » 5 p 000	96'00
Emisión 1929	102'50
Deuda Amortizable 5 p 00 Emisión 1917	94'00
Deuda Amortizable 5 p 00 Emisión 1927 Libre	102'30
Deuda Amortizable 5 p 00 Emisión 1927. Con impuesto	94'00
Cédulas Banco Hipotecario España 4 p 00	91'50
Cédulas Banco Hipotecario España 5 p 00	100'00
Cédulas Banco Hipotecario España 6 p 00	108'00
Banco de España	593'00
Banco Español Rio de la Plata	86'00
Banco Español de Crédito	00'00
Compañía Arrendataria Tabacos	235'00
Banco Hispano Americano	00'00
Azucareras preferentes	00'00
Azucareras ordinarias	00'00
Ferrocarriles Nortes	00'00
Id. Alicantes	202'00
Francos	48'40
Libras	36'45
Dolares	7'37
Pesos argentinos	0'00
Marcos oro	2'95

BARCELONA

31 a las 24'00

Nortes	52'60
Alicantes	40'50
Andaluces	00'00
Orenses	00'00
Coloniales	00'00
Transversal	00'00
Filipinas	373'00
Platas	00'00
Docks	00'00
Cáceres Nuevas	00'00
Gran Metro	00'00
Libras	36'40
Francos	48'35
Dollars	7'36
Liras	60'45
Francos suizos	237'75
Francos belgas	127'00
Pesos argentinos	0'00
Marcos oro	2'94

SUCESOS

Servicios de la Guardia de Seguridad

Por los guardias de Seguridad don Arturo Gómez y don José Cebollada, de servicio en el campo de futbol *Sa Punta*, fué recogido el niño Blas Martinez, de 12 años y habitante en la calle Olivera 34, que se cayó de una pared al pretender presenciar el partido de futbol, produciéndose fractura del brazo izquierda en su tercio medio, que le fué curado de primera intensión en la Casa de Socorro y conducido a su domicilio.

Accidente del trabajo

Antonio Adrover Reus, de 20 años, trabajando se produjo una herida contusa en el dedo índice de la mano izquierda.

En la casa de socorro fué auxiliado.

Mordido por un perro

Un perro mordió a Francisco Lladó Daviu, produciéndole una herida en el muslo izquierdo.

En la casa de socorro fué auxiliado.

TEATRALES

"Born,,

Obtuvo en este salón un gran éxito la producción «Dedé», deliciosa opereta en la cual cada escena lleva a la carcajada al espectador, interpretando esta obra Albert Prejean y Daniela Davieux.

También se proyecta con gran éxito el film «El principe encantador», otra gran producción francesa.

EXCURSION.—VERBENAS

Club España

Ha sido tal el entusiasmo que ha despertado la excursión que ha de llevar a cabo esta Sociedad el día día 9 de Junio próximo, a las Cuevas del Drach, que ha tenido que aumentarse el número de coches hasta cuatro.

Quedan algunas plazas disponibles para las personas que deseen asistir.

***

Mañana domingo, día 2, la verbena que acostumbra celebrarse todos los domingos en el Club España, dará principio a las seis de la tarde, dado el cambio de temperatura que se ha experimentado en estos últimos días.

El domingo día 9 de Junio, con motivo de celebrarse en esta Sociedad Junta General extraordinaria a las 4 de la tarde, se suspenderá la verbena que debía celebrarse, por disposición de la Junta Directiva.

Sóller

La reforma del puerto

Las gestiones que en Madrid ha realizado el Diputado por Baleares D. Teodoro Canet y el Sub Director de la Compañía «Ferrocarril de Sóller», don Miguel Puig, en pro de la aprobación de las obras de reforma y mejora del puerto de esta ciudad, se han visto coronadas por el éxito.

En la Dirección del «Ferrocarril de Sóller» se recibió hace varios días carta del mencionado Diputado, señor Canet, en la cual manifestaba que el Ministro de Obras Públicas, Sr. Marraco, llevaría a uno de los próximos Consejos el referido proyecto. Así ha ocurrido, habiéndose aprobado éste en el Consejo celebrado el jueves en el cual se concedió un crédito de 780.217 pesetas para la realización de las obras.

El Ayuntamiento solicitó la confección del proyecto que ahora acaba de aprobarse, y en favor del mismo realizó algunas gestiones el Diputado a Cortes por Baleares don Bartolomé Fons Jofre de Villegas, quien apoyó cerca del entonces Ministro de Obras públicas, señor Guerra del Rio, la instancia que a dicho Ministerio había elevado en nombre de la Corporación municipal el Alcalde don Buenaventura Mayol Puig.

Las obras solicitadas y concedidas consisten en la construcción de la playa artificial hasta el *Recó de S'Argentera*, para lo cual será preciso hacer enormes barrenos al objeto de llenar dicho tramo de mar con una cantidad de piedra mayor de 80 mil metros cúbicos.

Con la realización de dichas obras nuestro puerto alcanzará aquellas condicionas de seguridad indispensables para la entrada y salida de embarcaciones en días en que el mar esté alborotado, lo que es unánime aspiración de los marineros.

Entrega de una póliza

Ante el Alcalde de esta ciudad, don Miguel Colom Mayol, y el Cura párroco don Rafael Sitjar Picornell, se hizo entrega por el Presidente de la sociedad cooperativa «El Hogar del Porvenir» don Honorato Sureda; del importe de la póliza suscrita por don Antonio Mayol Simonet y que por voluntad de éste se concedió al obrero más necesitado de esta población, cuyo obrero fué designado por el Ayuntamiento.

La cantidad suscrita era de 600 pesetas y con los intereses se elevó a 687 pesetas, las cuales fueron entregadas al obrero Francisco Lorente Pérez.

El señor Sureda, en dicho acto hizo un elogio del malogrado donante don Antonio Mayol por su desprendimiento, así como de la rectitud del Ayuntamiento al hacer la designación del favorecido.

El obrero Sr. Lorente en sentidas palabras agradeció a todos el espléndido donativo que se le hacía.

Movimiento de turistas

El movimiento turístico que durante los pasados meses de Marzo y Abril parecía haber experimentado algún ascenso, ha sufrido en el presente una paralización, siendo en número mucho menor los que se han personado en las oficinas del Ayuntamiento donde obra el Registro de extranjeros, para su inscripción en el mismo.

Durante los repetidos meses de Marzo y Abril, las inscripciones verificadas son, por nacionalidades: ingleses, 44; franceses, 4; alemanes, 12; dinamarqueses, 1; suecos, 2; suizos, 1 y tchecoslovacos, 1; Total, 65, de las cuales 15 corresponden a residentes en esta población, que de conformidad con lo ordenado han renovado su inscripción.

Mercado local

Por escasear ya, en gran proporción, las naranjas, alcanza este fruto precios muy elevados. Se ha pagado a 50 y 60 ptas. la carga y aun se han llegado a hacer transacciones a 70 pesetas.

Los limones, se han cotizado de 18 a 20 ptas. la carga.

Los nisperos, de 18 a 20 ptas. el quintal.

Las almendras, a 25 ptas. el hectólitro.

El almendrón, a 102 ptas. el quintal.

Ascenso y traslados

El Sargento 1.º de la Guardia Civil don Jaime Bardisa Rebasa, Comandante del puesto de dicha fuerza en esta ciudad, ha sido ascendido a Brigada de la Benemérita.

El señor Bardisa ha sido destinado a la Comandancia de la Benemérita de Cádiz y será destacado a la misma capital, para ejercer allí las funciones propias de su nuevo cargo.

Probablemente será destinado a esta ciudad, como Comandante del puesto de la Guardia Civil, el Sargento 1.º don Pablo Lladó Roig, que está afecto a la Benemérita de guarnición en Barcelona, a donde marchó a raiz de su ascenso desde el pueblo de Santa Margarita.

El tuempo

Operóse por fin el cambio atmosférico que durante algunas semanas esperaron en vano muchos terratenientes que, ante una muy prolongada serie de dias en parte soleados y en parte nublados, desesperaban ya de salvar las cosechas de cereales y aceitunas por falta de agua; pero en la forma cómo ese cambio se ha operado aun era preferibles aquellas intermitencias de escasa humedad, como mal menor.

Llovió, sí, y muy copiosamente en esta comarca el pasado miércoles, y en la región de *Muleta* fué el agua caida, más que la de una lluvia normal y beneficiosa, un verdadero diluvio, que inundó materialmente la fértil vega del *Camp de sa Mar*, siendo incalculables los daños que ha causado a aquellos laboriosos agricultores, que vieron en unas pocas horas destruida la próxima cosecha de tomates, cuyas plantas, esmeradamente cuidadas en una gran extensión, fueron arrancadas y en gran gran parte arrastradas por la impetuosa corriente.

Era tanta la cantidad de agua que bajaba por la ladera del vecino monte, que las paredes hormas que sirven de sostén a los bancales quedaron convertidas en un santiamén en imponentes cascadas; y como los torrentes de desague habian quedado cegados por la hojarasca y ramas, pronto quedó convertida en lago toda la cañada, y la salida de las aguas antes de entrar en el mar abrieron en la playa anchos y profundos surcos, que parecen verdaderas trincheras.

En una palabra, esa tromba que se precipitó sobre el referido monte ha sido un nuevo acontecimiento desgraciado, del que los vecinos del *Camp de sa Mar* guardarán funesto recuerdo.

Instrucción

Exámenes en el Instituto

El próximo lunes 3 de Junio tendrán lugar los exámenes de Fisica, a las 9 de la mañana.

El martes 4, a la misma hora se verificarán los de primer año (Conjunto) y los de Aritmética (plan 1903).

RELIGIOSAS

Santos del dia

Mes consagrado al Sagrado Corazón de Jesús.

Stos. Simeón, monje, y Fortunato, pbro. (Indulgencia Plenaria).

Cuarenta Horas

Concluyen en la iglesia del Convento de Sta. Clara, dedicadas a la Ascensión del Señor.

A las 7 Misa cantada y exposición del Stmo.

Por la tarde, a las 7, rezo de la Corona, Mes de María y reserva de S. D. M.

—Continúan en la parroquia de la Inmaculada Concepción (Arrabal), que la Asociación de Hijas de María dedica a su Purisima Madre la Inmaculada Concepción.

A las 6, Exposición del Stmo.; a las 9, Misa mayor.

Por la tarde, a las 7'15, Rosario, sermón por el Rdo. don José Font y Arbós, Mes de María y reserva de Su D. M.

—Empiezan en la iglesia del Convento de San Jerónimo, en honor a los Sagrados Corazones.

Exposición a las 7, y Misas rezadas.

Por la tarde, después del Rosario, ejercicio al Sagrado Corazón de Jesús y reserva de S. D. M.

Actos religiosos

Empieza el Mes en honor del Santisimo Sacramento y del Sagrado Corazón de Jesús, practicándose en las parroquiales e iglesias que a continuación se expresan:

En la S. I. C. B.: durante la Misa de 8, con cánticos y plática.

En Sta. Eulalia: a las 7 con Misa de Comunión general y en la Misa de 12; por la noche, con solemnidad.

En Sta. Cruz: en la Misa de 7; los domingos y dias festivos en la de 7'30.

En San Jaime: en las Misas de 5 y 8; por la tarde, a las 7, con solemnidad y exposición del Stmo.

En San Nicolás: a las 7'30, con cánticos; habrá plática todos los dias excepto aquellos que haya sermón por la tarde.

En San Felipe Neri: a las 7, durante una Misa; al anochecer; con exposición mayor.

En la Merced: en la Misa de 6'30; al anochecer, después del Rosario.

En los SS. CC.: en la Misa de 6; por la noche con gran solemnidad. Los jueves y domingos habrá sermón.

En San Juan: en la Misa de 8.

En San Francisco: en las Misas de 6 y 8.

Visita

A la Madre del Amor Hermoso, en los SS CC.

Nombramiento

Con fecha de 27 del actual fué nombrado Vicario-Ecónomo de la Parroquia de Alaró don Francisco Planas Muntaner, Catedrático del Seminario.

Bendición de una capilla

El dia de festividad de la Ascensión del Señor, tuvo lugar la solemne bendición de la capilla del Santo Cristo de la parroquial iglesia de San Nicolás, restaurada por el escultor señor Sacanell.

Poco antes de las diez, llegó a dicha iglesia, acompañado de su capellán de honor, don José Payraló, el Arzobispo-Obispo de esta Diócesis, Dr. Miralles.

Seguidamente, procedióse a la bendición, por el Prelado, asistido por su capellán y el párroco don Juan Verd, de la restaurada capilla del Santo Cristo. Después se cantó solemne Te-deum.

Actuaron de padrinos don Agustin Buades Rouset y doña Manuela Alemany Vidal, representada por su sobrina señorita Josefa Alemany Company.

La capilla restaurada, estaba bellamente adornada con flores y plantas e iluminada con esplendidez.

A la bendición de la capilla del Santo Cristo asistieron numerosos fieles.

GRANJA MALLORQUINA

Sindicato, 125 - Teléfono, 2731, Palma

Buñolería, Horchatería — Sanwich, Bocadillos, Tapas, Sodas — Aperitivos, Vinos y licores, Servicio de Bar, Ascensores Automáticos

Extenso surtido de SANDWICHS ECONOMICOS.

Pida su especialidad «LA SODA DE CREMA»

PRECIOS ECONOMICOS

Hermanos Alomar

Ex-Alumnos de los Hospitales de Paris

BLENORRAGIA

Cura radical mediante aparato de su invención

Sífilis y Enfermedades de la piel

CONSULTAS:—Particular de 10 a 12 y de 2 a 5.—Especial de 12 a 1
Económica de 7 a 9. Martes, Jueves, Domingos y Festivos de 8 a 12

Avenida de Alejandro Rosselló 117. — Teléfono 2321

Se reciben esquelas de defunción hasta las tres de la madrugada

FRONTON BALEAR

Deporte cumbre en grandioso edificio

Inauguración Hoy Sábado

GRANDES PARTIDOS Y QUINIELAS A CESTA

Tarde 4'30 Noche 9'30

Palcos sin entrada 10 ptas.

Butaca Lateral Cancha con entrada 1'50 ptas. - Butaca Central Cancha con entrada 2 ptas.

Entrada General y de Palco 1 peseta

M.C.D.

REVISTA RADIOTELEFONICA

por Bartolomé Piña "Conradio"

Noticiario "conradio"

La radiodifusión en el Africa ecuatorial francesa

Sabemos que el gobernador general del Africa ecuatorial francesa ha dividido la colonia en veinte distritos. El objeto es el de organizar entre las diversas regiones un servicio radiofónico extenso, para esto se establecerá una red de emisoras completas. A este objeto ha sido reservada previsoriamente una suma de 500.000 francos en el presente presupuesto.

Exposición de radio en otoño en Madrid

Ya es un hecho la Exposición de «radio» en el próximo otoño. El Círculo de Bellas Artes, en una de sus últimas Juntas ha acordado patrocinarla y prestar sus salones y su poderosa ayuda e influencia para que tan hermoso proyecto sea una próxima realidad.

Lecciones de violin por radio

El doctor Maddy, director del Conservatorio del Estado de Michigan, ha intentado el experimento de dar lecciones de violin por radio, escogiendo un nuevo sistema didáctico. En una sala separada del local de emisión mediante una gran pared de cristal, dispuso se instalara el grupo de alumnos existentes, los cuales recibian por un altavoz la voz del maestro. Este hacia las necesarias observaciones y corregia los defectos. El doctor Maddy, parte del principio de que también los «alumnos invisibles» están sujetos a los mismos errores que los visibles. La radio-escuela alcanza un gran éxito, pues cuenta ya con cinco mil inscriptos, según se desprende del número de opúsculos explicativos solicitados a la estación.

La "radio" para los presos

Una Asociación caritativa ha subvencionado la instalación de altavoces que se han colocado en la prision de Lleja. En cada celda se encuentra un casco telefónico, con el cual se pueden escuchar conferencias y música de gramófono.

En muchas cárceles americanas se encuentran instalaciones de altavoces; por ejemplo, en la famosa prisión de Sing-Sing.

No cabe duda de que las emisiones radiofónicas ejercen sobre los encarcelados una influencia educadora, que redundará en provecho de esos hombres que más tarde deberán volver a la vida social.

Apertura de la nuevo Estación de Hannover

Ha comenzado la explotación de la nueva estación de Hannover, la cual trabaja con onda de 227,4 metros siendo su potencia de 1.5 kw. Al mismo tiempo ha dejado de funcionar la antigua emisora de onda de 566 metros.

El Palacio de la Radio de Copenhague

El Palacio de la Radio que está construyéndose en Copenhague capital de Dinamarca poseerá entre otras modernisimas dependencias e instalaciones, una vasta sala de conciertos, cuya forma, materiales y revestimientos permitirán obtener una acústica virtualmente perfecta. Los asientos en número de 1600, estarán distribuidos formando un enorme semicirculo y en anfiteatro.

Las ondas cortas y su acción vitalizadora

En una reciente comunicación publicada por la difundida revista francesa «El Porvenir Médico», los doctores M. A. Lumiése y Sonnery de la Sociedad de Biologia de Paris, han dado a conocer la influencia que ejercen sobre la sangre las radiaciones hertzianas electromagréticas a corta longitud de onda.

Afirman los médicos franceses Lumiére y Sonnery que, contrariamente a lo que ocurre con la fiebre artificial provocada con las inyecciones de azufre, la hipertermia engendrada por las radiaciones de onda corta no se acompaña de modificaciones en la biologia de las glóbulos rojos que implicarian una acción nociva.

Las radiaciones de ondas cortas ejercen sobre los elementos sanguineos una franca acción vitalizadora, explicándose asi los expléndidos resultados obtenidos en los casos de anemia, debilidad, impotencia, linfatismo etc.

Dos nuevas válvulas

Ultimamente han aparecido dos nuevas válvulas qne llevan las caracteristicas 6 A 6 y 83 V.

La primera es una válvula de salida de la clase B similar a la53, pero con un consumo en el calefactor de 0'8 amperios a 6'3 voltios siendo todas las demas caracteristicas iguales a las de la 53.

Esta válvula con un voltaje de placa de 300 voltios da una salida de 10 vatios.

La 83 V es una rectificadora de alto vacio con catodo diseñada para circuitos rectificadores de ambas ondas. El calefactor trabaja a 1'75 amperios y cinco voltios siendo el voltaje máximo de placa de 350 voltios para cada una de ellas y el máximo de corriente de 175 miliamperios. Esta válvula es la intermedia entre la 80 y la 5 Z 3.

La orquesta de Variedades de la B. B. C.

La orquesta de Variedades de la B. B.C. esta comprendida de un piano, cuatro violines, un violoncello, un bajo, una flauta, un oboe, un clarinete primero, un clarinete segundo, un saxofón tenor, dos trompetas, un trombon tenor y la bateria o jazzband,

Problemas que intervienen en el diseño de receptores superheterodinos

Los problemas de diseño e ingenieria que comprenden los receptores superheterodinos especialmente los que cubren diversas bandas son numerosos y confusos hasta cierto punto. En una palabra, tal como ocurre con otros problemas que se presentan en radio no existe en la actualidad una solución completa para algunos de ellos adoptándose únicamente soluciones de compromiso. Es precisamente la selección de estas soluciones arbitrarias la que diferencia el rendimiento de un receptor sobre otro.

Para considerar el tema hemos agrupado los problemas en la siguiente forma y orden:

1) Selección de las válvulas.
2) Alimentación B.
3) Alimentación C.
4) Circuito de radio-frecuencia.
5) Mexclador.
6) Amplificador de frecuencia intermedia.
7) Amplificador de audio frecuencia.
8) Selectividad y fidelidad.
9) Sensibilidad.

Selección de las válvulas

Como es natural algunos de los factores que intervienen en la clasificación que acaba de hacerse se superponen. Desde que un circuito es una «unidad» cualquier detalle mantiene relación con los demás. El propósito de la clasificación formulada es, simplemente, el de establecer un orden para la discusión de los temas.

La selección de las válvulas mantiene una relación directa con todas las demás circunstancias. Este factor coucierne igualmente al consumo de potencia y a la duración de las válvulas como al rendimiento del receptor bajo ciertos aspectos.

Primordialmente debe establecerse que aun para las unidades alimentadas con corriente alternada de canalización, las series de válvulas para automóvil (de trescientos miliamperios) de consumo en filamento) se emplean cada dia más. Llegará un dia, sin duda, en que se empleará exclusivamente con la consiguiente economia de consumo y costo. La designacion válvulas para automóvil debe abolirse.

Las dos consideraciones que impelen hacia la selección de las válvulas de la serie de 6'3 voltios en filamento son su menor consumo y la solidez de su construcción. Su rendimiento por otro parte es el mismo que el de las unidades equivalentes de la serie de 2'5 voltios.

Tómense dos válvulas tipicas: la 58 y la 6 D 6. La primera requiere 2'5 voltios y un amperio en filamento lo que hace un consumo total de 2'5 vatios mientras que la segunda enciende su filamento a 6'3 voltios 0'3 de amperio para desempeñar idéntica función o sea un consumo total de 1'89 vatios aproximadamente las tres cuartas partes que la otra.

La economia de consumo no es muy importante si no entra en consideración el número de válvulas que integran el receptor. Pero el factor solidez no debe ser ignorado aplicándose tanto al manipuleo de las unidades como a su uso en el receptor. La válvula por razones de economia debe considerarse desde el momento en que abandona la factoria hasta que su periodo de servicio se extingue por el uso ya que todo ello contibuye a fijar su precio.

En consecuencia, la duración y economía de una válvula tienen algo que hacer en la selección de las unidades para un receptor. Para otros usos estos factores no desempeñan un rol de importancia. Para receptores de automóvil, el empleo de estas unidades es compulsoria y en cuanto a los receptores alimentados a baterias, la selección debe obedecer al consumo y a los resultados.

Existe un determinado standard en materia de selección de válvulas, procediéndose, hasta cierto punto, por hábito. Un ejemplo lo constituye el empleo de las conversoras pentagrillas. Existe una valvula de este tipo para cada serie general, excepto para el grupo «alimentación por baterias» en el existen dos: la 1 A 6, indicada para broadcasting y bajas frecuencias y la 1 C 6, que rinde mejores resultados en las altas frecuencias sobre las 10 megacichas. Cuando se necesita una alta conductancia para aminorar las pérdidas del circuito en altas frecuencias, debe emplarse la 1 C 6. Su conductancia es prácticamente el doble que la de la otra.

La selección las válvulas, por otra parte también tiene que hacer con la lista de materiales de un receptor, directa ó indirectamente. La regulación de la alimentación «B», por ejemplo, guarda relación directa con el tipo de válvula rectificadora qus se emplee.

Cuando se emplea una rectificadora para alimentación de voltaje «C» su selección queda limitada a válvulas de calentamiento directo, desde que el potencial negativo debe aplicarse en el momento en que se enciende el receptor, evitándose el peligro de que las válvulas de poder trabajen a altos voltajes sin hallarse biasadas, lo cual las perjudicaria y, posiblemente, arruinaria los condensadores de filtro. Las válvulas de calentamiento directo son aconsejables en este caso por su rendimiento instantáneo. La ausencia de modulación cruzada (coss-talking) e inter-modulación depende, hasta cierto punto, de las válvulas empleadas. Dependiendo de la misma consideración, una mexcladora es buena o mala.

El rendimiento del amplificador de frecuencia intermedia también se basa en la selección de las válvulas, mientras que la amplificación de audio requiere unidades que lleven los propósitos específicos, ya que de otro modo la fidelidad de reproducción seria afectada adversamente.

De todas las consideraciones, posiblemente la selectividad sea la que menos depende del tipo de válvula.

(Continuará)

Las válvulas de radio empleadas como células fotoeléctricas

(Conclusión)

El gráfico que se acompaña corresponde al circuito utilizado para efectuar las pruebas fotoeléctricas con las válvulas 45. Como se notará se ha dipuesto el circuito en forma de poder variar los voltajes, tanto de filamento como de placa, los cuales se miden mediante amperímetros convencionales, disponiéndose asimismo, un miliamperímetro en serie con el conductor de placa, a fin de poder medir la corriente que fluye, lo constituye la base de la medición de las características fotoelécticas.

En estas pruebas se dejó libre la rejilla, si bien puede unirse esta a la placa, funcionando la unidad del mismo modo. Sin embargo los resultados obtenidos uniendo la rejilla a la placa han sido distintos.

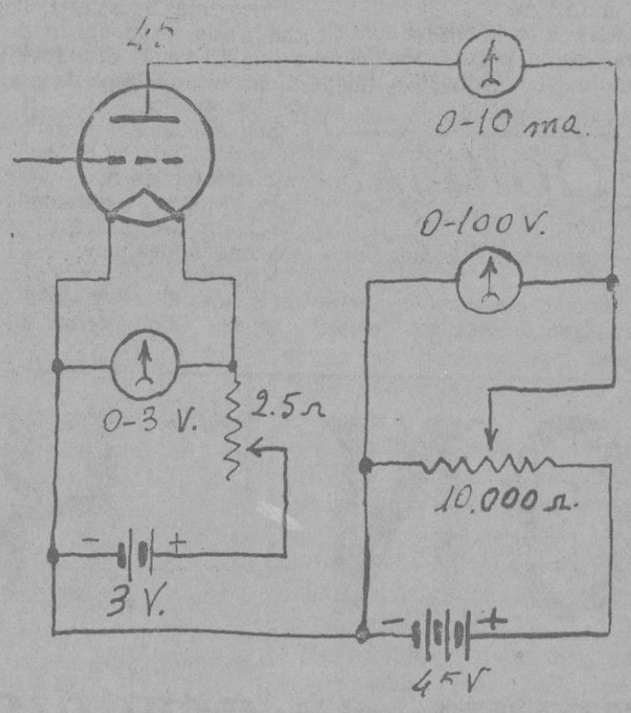

Además de los dispositivos indicados en el gráfico, debe utilizarse una lamparita de faro de automóvil de 32 bujías, y su correspondiente fuente de alimentación, que puede ser un acumulador o simplemente un sistema reductor aplicado a la corriente de canalización. La lamparita se mantiene a una distancia de 1.30 metros de válvulas 45, dispuesta en forma tal que los rayos luminosos atraviesen la válvula desde el tope hacia la base, cruzando el espacio cerrado por la placa y ocupado por el filamento y la rejilla.

En las pruebas solo se tuvieron en consideración dos situaciones de comparación «plena luz» y «obscuridad», para lo cual el control de la luz se ejercía simplemente apagando o encendiendo la luz de la lamparita de 32 bujías.

Luego, para determinado voltaje de filamento, el voltaje de placa se variaba en pasos de 10 voltios hasta alcanzar un máximo de 40 voltios, efectuando las mediciones en cada caso a plena luz y en la obscuridad.

Los datos obtenidos corresponden a distritos voltajes aplicados al filamento desde 0'75 de voltio, 1; 1.25, 1.50, 1.75, 4.—y 2 50 voltios.

Los resultados obtenidos se consignan en la tabla que se acompaña.

Considarándolos puede establecerse que la mayor acción fotoelétrica obtenida de una válvula 45 bajo las condiciones de luz establecidas, se produce cuando se utilizan dos voltios en filamento y 10 voltios en placa.

Bajo tales circunstancias la variación de «obscuridad» a «plena luz» causan un cambio en el flujo de corriente de placa de 3 a 7 miliamperios, lo cual representa un cambio de 233 °/o suficientemente efectivo para cualquier relay sensible.

Puede establecerse en consecuencia que si una válvula 45 es energizada mediante 2 voltios en filamento y 10 voltios en placa (frente de poder altamente económica por cierto) y accionada conjuntamente con un relay sensible puede utilizarse el conjunto como un excelente dispositivo fotoeléctrico, con el cual es posible realizar toda clase de pruebas.

El cuadro que va a continuación contiene los resultados de las distintas mediciones efectuadas en la forma que se indica en el texto.

Voltaje de Filamento	Corriente de placa en Miliamperios Oscuridad	Luz
0.75 volts:		
10 volts Ep.	0.1	0.1
20 volts Ep.	0.1	0.1
30 volts Ep.	0.1	0.1
40 volts Ep.	0.1	0.1
1.0 volts:		
10 volts Ep.	0.25	0.4
20 volts Ep.	0.9	1.0
30 volts Ep.	1.15	1.2
40 volts Ep.	1.2	1.25
1.25 volts:		
10 volts Ep.	0.35	0.6
20 volts Ep.	1.9	2.05
30 volts Ep.	3.6	3.65
40 volts Ep.	4.9	4.9
1.5 volts:		
10 volts Ep.	0.4	0.7
20 volts Ep.	2.35	2.75
30 volts Ep.	4.7	5.2
40 volts Ep.	6.8	7.7
1.75 volts:		
10 volts Ep.	0.37	0.65
20 volts Ep.	2.75	2.9
30 volts Ep.	6 0	6.05
40 volts Ep.	9.56	9.55
20 volts:		
10 volts Ep.	0.3	0.7
20 volts Ep.	2.8	3.0
30 volts Ep.	6.3	6 9
40 volts Ep.	10.5	10.5
2.5 volts:		
10 volts Ep.	0.4	0.64
20 volts Ep.	2.7	2.95
30 volts Ep.	6.5	6.5
40 volts Ep.	Fuera de escala	

En todos los casos «Ep» indica el voltaje aplicado en placa.

Todo aficionado que disponga de dos voltimetros para 6 y 100 voltios y de un miliamperímetro con escala hasta 10 miliamperios, se halla en situación para terminar las condiciones óptimas fotoeléctricas de distintas válvulas, tales como las 201-A y muchas otras que también se adaptan para el caso. Con todo es conveniente establecer que la válvula que mejores resultados ha proporcionada es la 45.

Cupón de "El Día"

Número 21

Este cupón es indispensable para acompañar a cada consulta de radiotelefonía que se formule.

Alcaldía de Palma

Esta Alcaldía notifica a las Expendedurías de pan de esta localidad y su término, la obligación que tienen de exponer al público un cartel, sellado por la delegación correspondiente, en que conste el precio de tasa, previniéndoles que este precio no sólo es máximo sino que tiene que ser único.

Las infracciones que se cometan se perseguirán con todo rigor, proponiéndose para ello al Excmo. Sr. Gobernador Civil de la provincia, las sanciones pertinentes.

Lo que se participa a los interesados, en cumplimiento de lo ordenado por el Excmo. Sr. Subsecretario del Ministerio de Agricultura.

Palma 30 Mayo 1935.—El Alcalde Presidente actal. *Juan Alberti.*

Lea las obras de Teófilo Ortega

Rialto

Todos los dias a las 3'30

Dos grandes éxitos

Fiel a una mujer

por Irene Dunne

y

Frank Morgan - Lois Wilson

en

Cuando el amor muere

JUEVES PROXIMO

El Crimen perfecto - Nils Asther - Gloria Stuart

EL ETERNO ENSUEÑO

PELICULA UNIVERSAL

Moderno

Todos los dias a las 3'30

Genevieve Tobin

Adolph Menjou

Mary Astor

en

Fácil de amar

Pasmosa aventura - Misterioso melodrama

Una aventura en la Niebla

En Español

con Robert Armostrong Helen Mack - Roland Young

LUNES

Noches en venta

Herbert Marshall y Sary Maritza

EL PRIMER AMOR

Janet Gaynor - Charles Farrell

En Español

Domingo próximo a las 5'30

Gran Baile Popular

ORQUESTINA 6 MICKEYS MOUSE

El concesionario de la Casa **COCA - COLA** D. Francisco Miret obsequiará con una botella del refresco Coca-Cola a todos los concurrentes.

¿Sufre usted del Estómago e Intestinos?

SERVETINAL

GUMMÁ

Curación radical del DOLOR, ACIDEZ, PESO, ARDOR, MALAS DIGESTIONES, ULCERA, VOMITOS BILIOSOS, DE SANGRE, COLITIS, ESTREÑIMIENTO, DIARREA, MAREOS, etc., etc..., siendo, por lo tanto, un poderoso regenerador de las paredes del ESTOMAGO e INTESTINOS

El SERVETINAL ofrece siempre al público la máxima seriedad, dando a conocer los casos de curación que a diario recibe, con la garantía de todos los detalles de su procedencia

A continuación nos place poner a la disposición del público el certificado de curación que nos remite don ANTONIO QUINTANA RUFAS, de 58 años, residente en TARRAGONA, PLAZA CATEDRAL, 5, ent.º

El señor Rufas padeció por espacio de 30 AÑOS una hiperclorhidria intensa, con vómitos biliosos y malestar general. Sufrió también TRES ATAQUES AL HIGADO Y UNO A LOS RIÑONES.

El día 10 de octubre del año pasado empezó el tratamiento con nuestro producto «SERVETINAL» y a los cuatro días de tratamiento ya le habian desaparecido todas las molestias, encontrándose mejor, día por día.

Actualmente se halla ya restablecido por completo y toma una cucharadita de «SERVETINAL» CADA OCHO DIAS.

En virtud de su sincero agradecimiento hacia el «SERVETINAL» nos remite el presente certificado de curación, con la debida autorización para publicarse en la Prensa.

Firma del enfermo curado: ANTONIO QUINTANA.

Tarragona 9 abril 1935.

Exigid el legítimo SERVETINAL y no admitáis sustituciones interesadas de escaso o nulo resultado

De venta 5'80 ptas. (timbre incluído) en todas las Farmacias y en Centro Farmacéutico, calle Harina, 34, PALMA

ENFERMOS DE LA SANGRE

Curaréis radicalmente tomando el

TRATAMIENTO

Zendejas Nº 1

a base de plantas y raíces mejicanas.

Es infalible contra los eczemas, manchas rojas, erupciones escrofulosas, tumores, llagas, granos, forúnculos, salpullido, herpes, heridas supurantes, varices, etc.

Zendejas Nº 2 - Vías Urinarias (Anti-Blenorrágico).
" " 3 - Anemia - Bronquitis - Enfermedades del Pecho.
" " 4 - Reumatismo - Exceso ácido úrico - Gota.
" " 5 - Estreñimiento - Enfermedades de los riñones.

Solicite folletos explicativos

Agentes: J. Uriach y C.ª, S. A.; Bruch, 49 - Barcelona

Casita Puerto Pollensa

Vista al mar, 3 dormitorios, baño, Garage, amueblada, vendo en 15.000 pesetas.
Informes; en «El Día» Danús, 2.

Tomaría

de 3 a 4000 pesetas al 7 % sobre Pagaré y con segunda firma.
Informes en «El Día», Danús, 2.

SACO GUARDARROPA "SIEMPREFINO"

el mejor y el de mayor garantía para protejer sus trajes, vestidos o pieles contra los estragos de la *Polilla*, luz y polvo. Exija siempre el Saco Guardarropa *"Siemprefino"*, único de *papel impregnado* (patentado).

Cada Saco "Siemprefino" va provisto de un sello numerado de legitimidad, que lo distingue de OTROS SACOS INEFICACES POR SER DE PAPEL CORRIENTE. Ptas. 1,50 cada uno. Tamaño 160×70 cms. Peso 110 gramos. De venta en:

Domingo Torrens, Lonjeta, 53; Domingo Durán, Unión, 32; Venta al mayor: C. E. P. A,, San Baudilio (Barcelona).

BLENORRAGIA

(PURGACIONES)

en todas sus manifestaciones: URETRITIS, PROSTATITIS, ORQUITIS, CISTITIS, GOTA MILITAR, etc. en el hombre y VULVITIS, VAGINITIS, METRITIS, CISTITIS: ANEXITIS, FLUJOS, etc., en la mujer, por crónicas y rebeldes que sean, se combaten de una manera cómoda, rápida y eficaz, con los

CACHETS DEL Dr. SOIVRE

que depuran la sangre y los humores, comunican a la orina sus maravillosas propiedades antisépticas y microbicidas; sus admirables resultados se experimentan a las primeras tomas, la mejoría prosigue hasta el completo y perfecto restablecimiento de todo el aparato génito urinario, curándose el paciente por sí solo sin inyecciones, lavados, aplicaciones de sondas, bujías, etc., tan peligroso siempre por las complicaciones a que exponen y nadie se entera de su enfermedad.

Basta tomar una caja para convencerse de ello.

Exigid siempre los legítimos CACHETS DEL Dr. SOIVRE y no admitir sustituciones interesadas de escasos o nulos resultados.

Venta a 6'60 ptas. caja en las principales farmacias de España, Portual y América.

CASA TERUEL

San Jaime, 19 y Sucursal, Unión, 7 y 9

En Sastrería última moda en Corte y Confección

Lutos a medida y con prueba en 6 horas

Extenso surtido en CAMISERIA

Vestirá con gusto y economía comprando sus trajes y camisas en esta Casa

---

Obras Nuevas

Manthe.—La historia de San Michele.
Papell.—Reyes y Corsarios.
Carmona.—A. Lerroux: Trayectoria Política.
Stranchey.—La lucha por el Poder. ¿Marxismo o Fascismo?.
Unión Interparlamentaria.— Como sería una nueva guerra.
Arán.—Explotación e industrialización del cerdo.
Virgilio.—Obras Completas.
Sureda.—El Beato Ramón Lull (Raimundo Lullo).
Muntado.—Paseos, visitas y excursiones de la Escuela Activa.
Pons.—Dietari del Doctor Fiol (Volum II).
Kipling.—El llibre de le jungle.
Vives.—Vocabulario Mallorquín-Español.

De venta en la Librería Escolar - P. Cort. 4. Palma.

NOGAT Producto especial mata-ratas

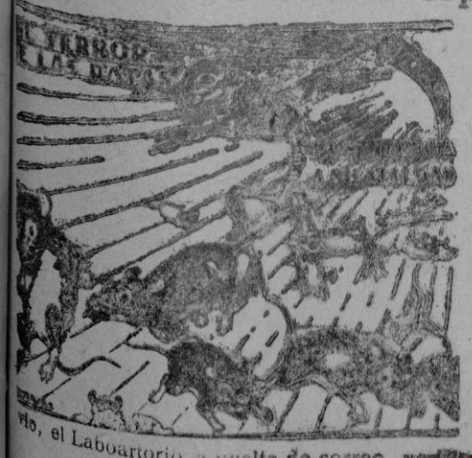

El *Mata-Ratas* NOGAT constituye el producto más cómodo, rápido y eficaz para matar toda clase de ratas y ratones. Se vende a 50 céntimos el paquete y a 10 pesetas la caja de 25 paquetes en las principales farmacias y droguerías de España, Portugal y América.

Producto del Laboratorio Sábatarg

C. del Ter 16. T. 50791. Barcelona

NOTA.—Dirigiéndose y mandando al mismo tiempo por Giro Postal o sellos de Correo, el importe, más 50 céntimos para gastos de envío, el Laboartorio a vuelta de correo, verifica el envío del pedido.

Dos bonitas habitaciones

bien amuebladas se alquilan en casa moderna en Son Armadams; con derecho a cocina.
Informes: «Alhambra Souvenirs» junto Café Alhambra.

Vendo

Por 4.000 pesetas Auto Citroen Sadan cinco plazas, casi nuevo, neumáticos y batería nuevos. Abstenerse corredores. Plaza Marqués del Palmer, núm. 1.

Oposiciones para médicos

120, plazas de médicos forenses. Instancias hasta el 30 de Junio. Exámenes en Octubre. Para el programa oficial «Nuevas Contestaciones» y preparación dirijanse al **«INSTITUTO REUS» Preciados, 23, Madrid.** Regalamos prospecto.

Casita

amueblada se alquila a Ptas. 60 mes. Buena situación. Cerca tranvía y autobus. Gran jardín.
Informes: Velódromo 10, Sta. Catalina.

Hermanos Alomar

Blenorragia cura radical, Sífilis, Enfermedades Piel, Avenida Alejandro Rosselló, 117.—Teléfono 2321.

Banco Hipotecario de España

Delegación de Propaganda. Plaza de Cort, 26. Palma

PRESTAMOS AMORTIZABLES con primera hipoteca, a largo plazo, al 5'50 % de interés, sobre fincas rústicas y urbanas, hasta el 50 % de su valor, reembolsables a voluntad. PRESTAMOS ESPECIALES para el fomento de la construcción (Pídanse instrucciones detalladas).

Emisión de CEDULAS HIPOTECARIAS al portador, privilegiadas; tienen caracter de efectos públicos, cotizables como valores del Estado; están garantizadas por primeras hipotecas sobre fincas de renta segura y facil venta, valoradas en MAS DEL DOBLE del capital de las cédulas en circulación, y con el capital social y sus reservas. NO HABIENDO SUFRIDO ALTERACIONES IMPORTANTES EN SU COTIZACION, NO OBSTANTE LAS INTENSAS CRISIS ATRAVESADAS. (Pídase folleto con detalles).

POR POCO DINERO

Adaptamos su receptor radio al automóvil

Pida toda clase de detalles y presupuestos sin ningún compromiso, a

LABORATORIO ELECTROTECNICO DAMIANS

Reparación garantizada de toda clase de aparatos Radio

J. Anselmo Clavé, 32 **Teléfono 2634**

Se alquilan

Habitaciones con o sin pensión tratamiento familiar y económico.
Pensión Planas, Obispo, 5, Palma.

Se vende

un solar de 1000 metros en calle Junipero Serra. Son Armadans.
Informes: Palacio, 16.

En Manacor

Se vende finca rústica situada en Son Pon-Fondo de cuarta una cuarterada. También se vende una casa sita en la calle del Silencio.
Para informes: R. R. «El Día» Danús, 2. Palma.

El número de nuestro teléfono es el 1745

M.C.D.

NOTICIAS DE BARCELONA

Pich y Pon y los periodistas

Barcelona 31 a las 24.—El gobernador general señor Pich y Pon, ha recibido a los periodistas.

Les ha dicho que le interesaba declarar con referencia al conflicto planteado con el cierre de las fábricas de la «Industrial Algodonera» qae este asunto no tiene relación con cuestiones sociales ni con el orden público.

Está originado por dificultades económicas de la entidad; pero que por afectar a más de seis mil obreros las autoridas se ven compelidas a mediar en el mismo, pero quedando al margen del resultado de las gestiones que se vienen realizando.

—He convocado—ha dicho el señor Pich—a la Banca Catalana para ver si es posible realizar un auxilio a dicha entidad, visto que el Banco exterior de Crédito no aceptó la operación que venia gestionando el Consejo de administración de la «Industria Algodonera» de un préstamo de siete millones y medio de pesetas.

Parece que si a la Banca se le dan garantias hará la operación.

El ministro de Obras Públicas, a Lérida

Barcelona 31 a las 24.—El próximo domingo es esperado en Lérida el ministro de Obras Públicas.

Hará visitas a la zona regable de Oliana, Tárrega y Almacellas.

Solemne acto

Barcelona 31 a las 24.—En el Laboratorio de Análisis Quimicos de Farmacia se ha efectuado esta mañana el acto solemne de colocar el retrato del ilustre profesor doctor José Casares Gil, fundador del mismo laboratorio.

Ha asistido a la ceremonia el doctor Casares, que ha venido en avión procedente de Madrid, en cuya Universidad tiene a su cargo la misma cátedra de análisis quimico que hace años desempeñó en Barcelona.

La fiesta se vió concurridisima.

Fué presidida por el rector doctor Mur y otras autoridades académicas.

Se pronunciaron discursos enalteciendo la personalidad del homenajeado.

Este, en sencillo parlamento, dió las gracias, siendo felicitadisimo.

Terminado el acto fué obsequiado con un lunch.

La Feria de Barcelona

Barcelona 31 a las 24.—El próximo lunes se verificará la inauguración oficial de la Feria de Barcelona, a las cinco de la tarde, con asistencia del ministro de Estado, autoridades de Cataluña y representantes del gobierno francés y del cuerpo consular.

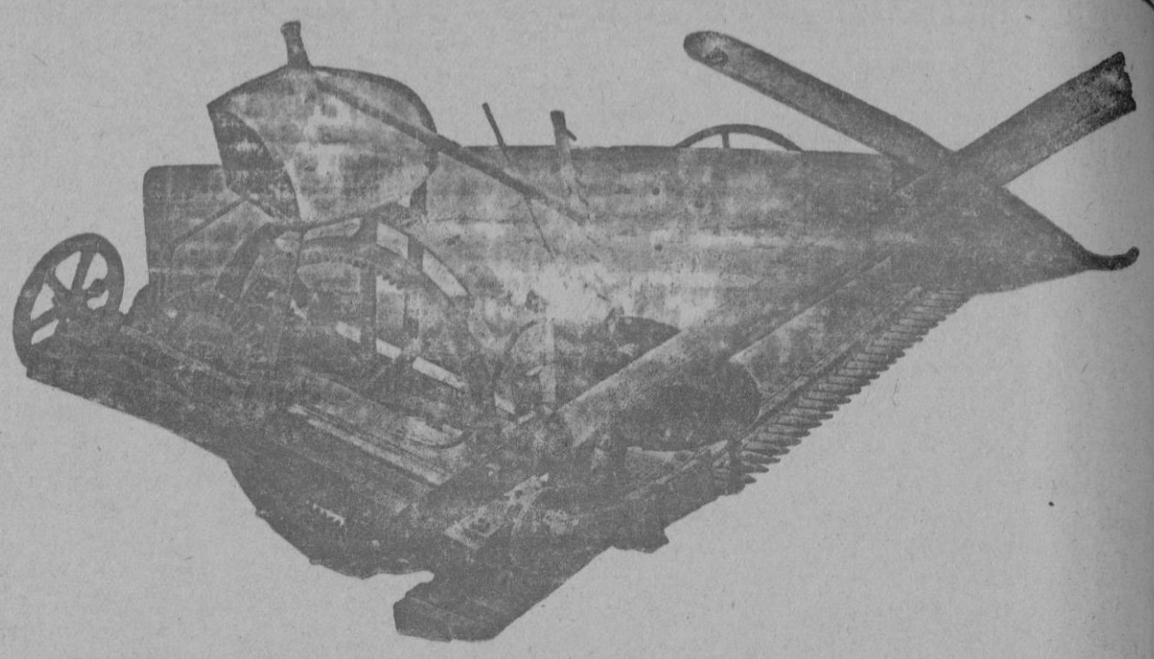

Maquinaria Agrícola

AGRICULTORES: Recordad que las segadoras NICOLAU son fabricadas con materiales de primera calidad y su buen funcionamiento está garantizado.

Constructor **ANDRÉS NICOLAU MELIA**

Escuela, 9 - Magos, 4 - PORRERAS

NOTICIAS DEL EXTRANJERO

(Información por t. s. h.)

Francia

La situación política

Sesión de la Cámara

Paris 31.—A consecuencia de la dimisión del ministro de finanzas, Germain Martin, el primer ministro se encargó de dicha cartera, y se presentó ante la Cámara de diputados para hacer un llamamiento dramático para la concesión de poderes dictatoriales para salvar el franco.

Dijo que la lucha actual contra la crisis financiera se puede considerar como «la batalla económica de Verdún».

Al terminar su discurso, bajó tambaleando de la tribuna, y se desmayó al llegar al salón de los ministros

El partido radical, a pesar del llamamiento enérgico de Herriot, decidió votar contra el Gobierno.

El debate continuaba anoche a una hora avanzada, y se consideraba ya segura la derrota del gobierno de Flandin.

Un numeroso público se había reunido en los alrededores del edificio de la Cámara de diputados, para manifestar contra dicha Asamblea, y se enviaron entonces refuerzos de policía a dicha área.

Bouisson, encargado de formar Gobierno

Paris 31.—El presidente de la Cámara de diputados, Fernand Bouisson, ha sido encargado por el presidente de la República de formar el nuevo gobierno, sobre la base de una «unión amplia» y con el fin de asegurar la continuación de la política de unidad nacional.

Las consultas que Bouisson hizo anoche tuvieron la consecuencia de que la prensa dedica más su atención al porvenir que al pasado, de modo que las necrologias del gabinete de Flandin son más exiguas que de costumbre en semejante caso.

Bouisson, a quien los centros parlamentarios consideran como al «hombre que viene», nació en la ciudad de Constantina (Argelia), tiene sesenta años de edad, fué diputado por Marsella desde el año 1909, y es presidente de la Cámara de diputados desde el año 1927.

Socialista de origen, Bouisson se retiró de dicho partido en el año 1932, y desde entonces no pertenece a ningún grupo político.

Contrariamente a los rumores que circularon durante la noche, se anuncia con carácter semi-oficial que la Bolsa permanecerá abierta hoy viernes.

Se cree que en el nuevo gabinete Laval conservará la cartera de negocios extranjeros, puesto que no se considera oportuno un cambio en el Quai d'Orsay, en vista de la situación internacional actual, y además la política de Laval fué aprobada por todos los partidos.

Los neo-socialistas esperan volver a formar parte del gabinete.

Por otra parte es muy poco probable que los ministros de la derecha, Mandel y Marin, encuentren un sitio en el gabinete de Bouisson.

Bouisson declaró que se opondrá enérgicamente a toda inflación.

Es probable que se presente ante el Parlamento, con los miembros de su gabinete, con el lema «para salvar el franco».

La prensa no dedica mucho espacio al gabinete de Flandin, cuya caida se consideraba generalmente inevitable.

Los periódicos, sin embargo, hacen resaltar todos la gravedad de la situación, y consideran imposible prever nada hasta dentro de algunos días.

Aunque Bouisson ha aceptado formar Gobierno, no es probable que lo haga

Paris 21.—Las esperanzas de que Bouisson pueda constituir un Gabinete que tenga el apoyo de la Cámara de diputados parecen cada vez más frágiles después de los acontecimientos de esta tarde.

De los partidos de la izquierda, solamente el grupo de Flandin y Pietry, que solo dispone de 40 mandatos en la Cámara de diputados ha prometido definitivamente su cooperación.

Los neo-socialistas hicieron muchas reservas, mientras que los socialistas, en la asamblea que han celebrado hoy, rehusaron categóricamente su apoyo a un «gobierno capitalista».

La declaración que hizo Bouisson a los leaders radical-socialistas, de que la primera condición para que forme Gabinete ha de ser que se le conceda el voto acostumbrado de confianza.

Los mismos poderes pidió Flandin, pero sin debate parlamentario.

Finalmente la participación de Herriot no parece aumentar sus posibilidades de éxito, puesto que es muy dudoso que los partidos de las izquierdas, sin hablar del centro ni de las derechas, consientan en conceder al primer ministro socialista los poderes que causaron la caida del Gabinete de Flandin.

Esta noche el grupo radical-socialista en la Cámara de diputados ha decidido apoyar al Gabinete de Bouisson.

Este ha informado entonces al presidente de la República, Lebrun, que acepta el encargo de formar gobierno.

Sigue saliendo oro del Banco de Francia

Paris 21.—El relato que el Banco de Francia ha publicado hoy indica que dicho establecimiento ha perdido oro por valor de 3.166 millones de francos.

No incluye las salidas de dicho metal que se efectuaron el pasado sábado ni durante los primeros dias de la semana actual y que se calculan en unos 4.000 francos.

A consecuencia de dichas pérdipas, la garantia en oro de los billetes en circulación, que era de 80,02 por ciento, se redujo a 78,32 por ciento.

Bélgica

Los católicos belgas contra Vandervelde

Bruselas 21.—Bajo el titulo «¿Quien es ministro de Negocios extranjeros en Bélgica?», la prensa católica publica el texto de la pregunta que el diputado católico Sinzot hará al gobierno en la Cámara de diputados y en el que se afirma que el presidente de la segunda Internacional, Vandervelde, que pertenece al gabinete de van Zzeland, como ministro sin cartera, hizo un viaje a Paris para discutir con el leader de los socialistas franceses, Leon Blum y con el embajador de los soviets, Potemkin, el restablecimiento de las relaciones diplomáticas entre Bélgica y la Unión soviética.

Argentina

Hacia la suspensión de hostilidades

Buenos Aires 31.—El Paraguay ha consentido en suspender las hostilidades en el Gran Chaco, con condiciones todavia no especificadas, mientras que Bolivia declara que está dispuesta a aceptar la tregua propuesta por Argentina y por el Brasil para permitir se negocie la solución del conflicto.

Japón

La zona desmilitarizada

Hsin-King 31.—El Japón preparó proyectos para la extensión de la zona desmilitarizada a lo largo de la frontera de Mandchuria, para incluir toda la área al Norte del Rio Amarillo, de modo que la protección japonesa se extenderá a Pekin y a Tien-Tsin, según escribe el corresponsal del periódico inglés «Daily Telegraph».

Según noticias procedentes de Tokío, el agregado militar japonés en Pekin declaró que las tropas japonesas avanzarán desde la Gran Muralla, a no ser que cesen las actividades anti-japonesas en Manchuria.

La prensa japonesa escribe que el mando del Norte está cansado de la falta de sinceridad y de la duplicidad de los chinos, como también de la violación de la Tregua Tan-Ku.

Estados Unidos

El «National Recovery»

Washington 31.—El presidente Roosevelt celebró una conferencia con altos funcionarios de la administración del «National Recovery Act», para estudiar las medidas que tomar.

Se dijo después que el presidente está preparando una acción para mantener los salarios y el número de horas de trabajo establecidos por el código del «National Recovery».

Ciertos diputados conservadores y democráticos se quejan de que Roosevelt no haya consultado todavía a los politicos sobre la situación nueva.

El Congreso no celebra ninguna sesión hoy, con motivo del «Memorial Day».

Inglaterra

En la Cámara de los Comunes hablan Sir John Simón, Sir Eden y Sir Cripps

Londres 31.—En el discurso que pronunció hoy durante el debate sobre Negocios Extranjeros en la Cámara de los Comunes, sir John Simón anunció tres medidas que en la opinión del Gobierno británico deben ser tomadas sin retraso, y que son:

1.º La conclusión del pacto aéreo para el Oeste, propuesto en el comunicado de Londres.

2.º Negociaciones referentes a a las fuerzas aéreas de las partes contratantes.

3.º Intento para llegar a un acuerdo sobre la declaración de ilegalidad de todo bombardeo aéreo, antes de la firma de cualquier pacto o decisión limitando las fuerzas aéreas.

Sir John Simón expresó satisfacción de que se hayan recibido proposiciones de Alemania para un pacto aéreo, como se han recibido también de otros Gobiernos y declaró que está convencido de que se acerca el tiempo en que todas las partes desearán un cambio más íntimo de opiniones.

Antes del debate el ministro de Negocios Extranjeros informó a la Cámara que comunicó con Laval para hacerle conocer el sentido de su discurso y recibió del ministro francés de Negocios Extranjeros la seguridad de que todas las potencias interesadas están examinando seriamente el proyecto de pacto aéreo.

Simon rehuso sin embargo, admitir como justificada la petición hecha por el leader liberal sir Herbert Samuel, de que en vista de las negociaciones proximas, el nuevo programa aéreo de Gran Bretaña sea modificado ahora.

Dijo que otras potencias podrian no seguir el ejemplo de Gran Bretaña y que ésta entonces se hallaria en una situación peligrosa en el caso de que fracasasen las negociaciones.

Eden, que habló después en nombre del Gobierno, confirmó esta opinión y declaró que Inglaterra no puede esperar el resultado de las deliberaciones, permaneciendo desarmada.

Añadió que las proposiciones inglesas de paridad constituyen una base conveniente para la seguridad colectiva en los aires, en Europa.

Refiriéndose después a la proposición del leader del partido laborista independiente, sir Stafford Cripps, de concluir una tregua aérea, dijo que es impracticable, en vista de la declaración del Gobierno alemán, de que este se propone crear una fuerza aérea igual a la que tiene actualmente Francia.

El crucero más pequeño de Gran Bretaña

Chatham 31.—Se ha sabido ahora que el crucero más pequeño y más económico que Gran Bretaña haya construido desde la gran guerra es el «Arethusa», de 5.200 toneladas, que es capaz de efectuar el viaje Inglaterra - Australia sin necesidad de renovar su provisión de combustible.

El secreto está en la aplicación de nuevas teorías de ingeniería.

Boxeo

Liverpool 31.—El campeón mundial de pesos mosca, Brown, puso k. o. a Marsden en el sexto round, en Nottingham.

El combate había de ser de diez rounds.

Beluchistan

Se cree que el terremoto ha causado muchas víctimas

Karachi 31.—Se teme que muchas personas, incluso numerosos europeos, hayan perdido la vida a consecuencia del terremoto de esta mañana, en el Beluchistan.

Las sacudidas causaron graves perjuicios materiales en la capital, Quetta, donde quedaron destruidos el edificio de telégrafos y muchos otros edificos públicos.

Sin embargo, la estación de radio sigue funcionando, con bastantes dificultades, siendo los mensajes muy mutilados.

Faltan detalles y no es posible todavia calcular la extensión del desastre.

Seis mil muertos. — Hangares destruidos

Karachi 31.—Según las noticias recibidas ahora, referentes al terremoto de Beluchistan, perecieron cinco mil personas en Mustang, a unas 16 millas de Quetta y unas mil personas en esta última capital.

Todos los hangares de los aeroplanos militares en Quetta quedaron destruidos, como también 26 de los 30 aeroplanos que contenian.

Resultaron muertos 43 soldados de aviación.

La mayor parte de los edificios del ferrocarril y la oficina de Tetégrafos se derrumbaron y solo se pueden transmitir algunos mensajes por radio.

El distrito devastado por el terremoto es ahora inhabitable.

Se confirman los destrozos causados por el terremoto

Karachi 31.—Las últimas noticias recibidas, relativas al terremoto de Beluchistan, indican que perecieron un oficial y 43 soldados de la Royal Air Force, dos funcionarios británicos y su familias, casi todos los miembros de la policía de Quetta y muchos empleados del ferrocarril.

Faltan unos 30 aviadores.

Se pueden obtener pocos detalles debido a la destrucción de las lineas telegráficas.

Los relatos recibidos por radio dicen que en Quetta, que tiene 34.000 habitantes y que es el centro de la administración y también un centro militar importante, las casas de los nativos se derrumbaron como naipes, sepultando a los habitantes bajo sus escombros.

Portugal

Reorganización de la defensa nacional

Lisboa 31.—La Asamblea Nacional aprobó un crédito de 7.000 millones de escudos para la reorganización de la defensa nacional y para la reconstrucción económica.

Los proyectos incluyen el rearmamento del ejército y de la aviación, la construcción de catorce barcos de guerra, de nuevas carreteras, ferrocarriles, aeródromos y lineas telegráficas y telefónicas.

Hungría

Dificultades económicas

Budapest 31.—El ministro de Finanzas, Fabinyi, declaró que Hungria no se propone depreciar la moneda para solucionar las dificultades económicas y que el gobierno está firmemente resuelto a mantener el poder de compra del pengo.

Holanda

Se eleva el tipo de descuento

Amsterdam 31.—El Banco de Holanda elevó hoy el tipo de descuento de 4 a 5 por 100.

Se considera dicha medida como una contestación al Banco de Francia.

SUCESOS

Una tragedia de amor en el ascensor

Madrid 31 a las 20.—En la casa número 150 del paseo de Santa Engracia y dentro del ascensor Deocrecias Rogriguez Mano, de 27 años, peluquero, degolló con una navaja de afeitar a su amante Alejandra Ballesteros.

Luego él se dió un tajo en el cuello, quedando agónico.

El estaba casado y el crimen lo cometió en la casa donde habitaban sus padres, a donde llegaron de madrugada; pero en vez de ir al piso de sus padres encamináronse al ascensor y allí se desarrolló el suceso.

Crédito Balear

Hoy sábado día 1.º de Junio, a las ocho de la noche, por el micrófono de «Radio Mallorca», el Presidente de los Acrreedores D. Bartolomé Ferrer, el Representante de las Entidades Económicas de Mallorca D. Antonio Ferragut, el Representante de los Acreedores de Palma D. José Balaguer y el Abogado D. Jaime Enseñat explicarán el alcance de la propuesta de convenio que pondrá fin al estado de suspensión de pagos del Crédito Balear

VINO GIMBERNAT

Iodo-Tánico Fosfatado

Es el tratamiento más indicado para el escrofulismo, raquitismo y períodos difíciles de las muchachas. Un reconstituyente eficaz, de sabor exquisito. El mejor substituto, en primavera y verano, del aceite de higado de bacalao.

Venta en farmacias

Para anunciar en este periódico, acuda a la Administración: Calle Dante n.º 2. Teléfono 1745.

IMPRENTA DE «EL DIA»

M.C.D. 2022