Año XXIX.—Núm. 11.198

HORAS DE DESPACHO

TELÉFONO N.º 87

Oficinas: Conquistador, 30

La Almudaina

DIARIO DE LA MAÑANA—AVISOS Y NOTICIAS

— 1915 —
Jueves 6 de Mayo

PRECIOS DE ABONO

Número suelto
Id. atrasado

ESTAMPA

De los días trágicos

II

Los cobardes heroicos

Despues de tres días de la muerte del granjero Renonard, grandes columnas de humo se levantaron en el llano de Paix, en dirección Este.

Eran los prusianos que habían incendiado las aldeas de Bigre y de Petitmoulins y que ahora estaban ocupados en hender trincheras a lo largo de la parte izquierda del Mosa.

Los franceses, en su retirada, habían incendiado también algunas granjas solitarias para que los alemanes no pudiesen aprovechar los víveres en ellas almacenados; así es que, de noche, el vasto llano de Paix estaba alumbrado por los resplandores siniestros de las hogueras que consumian tantos hogares

En los campos desiertos reinaban como señores absolutos la desolación y la muerte.

Grandes bandadas de pájaros habían alocados hacia el sur; y, de cuando en cuando, alguna granada perdida derrumbaba una pared o abría un largo surco en los labrantíos.

El éxodo de los campesinos había terminado ya, así es que por las veredas cenagosas y por los largos caminos que se entrecruzaban por el llano no se veía más que algún carro volcado que había perdido una rueda y se había quedado allí, abandonado, en la prisa de la huída; o algún caballejo cargado de años que no había podido seguir tirando y los campesinos le habían dejado como una cosa inútil.

En la granja de Renonard habían caído algunas paredes y se había derrumbado el techo de la cuadra, pero el oficial Allais, ateniéndose a las órdenes recibidas, permanecía allí para observar, con un puñado de hombres, el avance de los alemanes.

Las largas vigilias y las tremendas emociones de los primeros días le habían hecho adelgazar extraordinariamente y en su rostro pálido dos ojos claros y enormes miraban como sin darse cuenta todo aquel cambio tan extraordinario e impensado en su vida.

Licenciado en Filosofía, se le había dado el grado de teniente en la primera reserva; pero él, en realidad, no sabía nada de cosas militares pues su juventud había pasado toda al lado de su madre y de la «Estetia» del viejo Besinesa.

No había visto todavía a los alemanes y en sus noches insomnes se torturaba el cerebro y se preguntaba qué equilibrio regía la suerte de la vida y de los hombres y llegaba siempre con rabia a la misma conclusión y exclamaba, flotando con angustia sus manos blancas contra el capote:

—¡Qué porquería la decantada civilización del siglo XX!

Sinceramente, en el hondo de su corazón, sentía una especie de pavor extraño y sus ojos se habían más grandes y más profundos cuando contemplaba las negras humaredas que se elevaban siniestras en el horizonte.

Aquella noche, junto a la gran fogata que ardía en la cocina de la granja, el teniente Allais había escuchado en silencio la historia del viejo granjero muerto y de todos aquellos soldados que el rio arrastraba hacia abajo, hinchados y horribles, para depositarlos en los juncales o junto al limo de los labrantíos.

Aquel ejército macabro y deshecho, que marchaba en silencio por el cauce brumoso de aquel río de Francia, que él veía resbalar a lo lejos, lleno de paz entre largas hileras tristes de chopos que murmuraban como viejos monjes misteriosas plegarias, se le antojaba el símbolo de aquella guerra estúpida y tremenda que le había arrancado de su vida igual y tranquila, para sacrificarle en un esfuerzo inútil y estéril.

Allais, con la vista fija en el hogar, con la imaginación llena de sombras, creía ver un gran ejército, arrastrado por las aguas silenciosas de la muerte, como aquellos que debían atormentar la conciencia del águila de Elba cuando se posaba en silencio sobre los desolados peñascos de su destierro; y Allais tenía miedo, un miedo profundo, un miedo de *civilizado*, reflexivo, filosófico, incurable....

—¡Qué porquería la civilización del siglo XX!

Y cuando quedó solo, con las piernas tendidas junto al fuego que se retorcía en lenguas movibles y rojas, pensando en su París; en su madre; en su vieja vida, quizás perdida para siempre, tuvo lágrimas cobardes, femeninas, rabiosas que resbalaron lentamente sobre sus mejillas pálidas y cayeron una á una sobre el grueso paño de su capote de soldado.

Allais, al principio, no se dió cuenta de nada; luego, cuando ya el corazón se le saltaba del pecho a fuerza de tanto correr y sus manos goteaban espesa sangre por los rasguños que habían recibido en la loca carrera, se paró junto á una pared y limpiándose la cara con el pañuelo, comprendió que había huído.

Miró a su alrededor.

El campo estaba desierto. Un sol tibio fundía la nieve y gruesas gotas de agua caían de los árboles esqueléticos y ateridos.

Lejos unas montañas azules se dibujaban apenas sobre el cielo claro, sedoso, en donde parecía flotar una bruma de seda.

Si no hubiese sido por un balido vago que se diluía suavemente en la tarde invernal, se hubiese creído que toda aquella naturaleza estaba definitivamente muerta.

Allais miró en torno suyo y no acertó a comprender donde se hallaba; tenía la sensación vaga de que había caminado toda una noche entre piedras y matorrales, de que se había dormido sobre la nieve; de que había vuelto a correr, al despertarse sobresaltado.

Debía estar muy lejos Era una tierra inculta sin caminos y sin granjas.

Sentado en el suelo, contemplaba estúpidamente aquellas montañas vagas y lejanas que no acertaba a comprender como se habían levantado en el horizonte.

Luego, extenuado, quedó dormido de nuevo, con la cabeza apoyada sobre una piedra....

Mientras dormía su vieja conciencia se despertó en el silencio y como una carcoma inexorable empezó a roerle el corazón.

Tuvo sueños horribles y vagos, visiones trágicas, que le hicieron pegar un bote y despertar sobresaltado.

Era ya de noche. Había muchas estrellas. Una lechuza silbaba de un modo fino, penetrante, como un aire colado.

Allais vió con pavor que a su lado estaba tendido un enorme bulto; un hombre. Pensó que ya habían ido a prenderle y se estremeció todo Pero entonces una voz nasal y fuerte salió de aquella masa que estaba tumbada.

—¡Eh camarada, camarada por fin te despertaste! ¡qué modo de dormir!

Era un hulano enorme con unos bigotes tremendos; se había enderezado y su casco de hierro tenía vagos reflejos a la luz de las estrellas.

Allais, que hablaba el alemán, (había hecho los cuatro cursos del Liceo) lanzó un suspiro de tranquilidad; no es un francés, pensó, lo mas que me pueden hacer es prisionero.

Entonces el hulano le contempló fijamente.

—¿Qué hacías aquí?

—¿Yo?

Allais estaba todo rojo de vergüenza. El hulano empezó a reir a pequeños golpes secos, como una codorniz.

—No teneis poco pundonor los franceses; hasta cuando teneis miedo tomáis aires arrogantes ¿No sería mejor hablar francamente y decir tuve miedo y me zafé?

Sin esperar la respuesta tomó la bota de Allais y bebió un largo trago.

—Haceis buen vino, dijo, y se limpió con el codo.

Allais le miraba de hito en hito con una rabia extraña. Pero el hulano seguía haciendo la codorniz y parecía no enterarse.

—A fin y al cabo yo he pensado lo mismo que tú, yo también he tomado mi pasaporte, por eso estamos uno al lado del otro. Refiero más que digan en mi aldea: mirad, por allí va Rauber la madre de un cobarde, que no se acerquen a darle el pésame Ahora lo difícil será que salgamos de eso. ¡Si pudiésemos llegar al mar, o a Suiza, ¡que sé yo!

Allais sentía un asco enorme, aquel compañerismo que establecía aquel hulano le llenaba de una profunda indignación. Estaba ante un cobarde, ante otro cobarde como él; era igual que si estuviese ante un espejo contemplando su imagen Se tapó la cara con las manos, lleno de honor de su acción tremenda. Como al viejo Caín le pareció que todas las estrellas que brillaban en aquella noche profunda eran miriadas de ojos que le acusaban, que le señalaban, que le maldecían.

El hulano que le vió temblar todo se le acercó y le cogió por un brazo suavemente:

—No seas tonto, no tengas miedo; los dos podremos ayudarnos.

—Quita!

Allais se levantó de golpe.

—¿A donde vas?

—A que me fusilen!

Un balido lejano sonó en la noche quieta y luego la risa de codorniz del hulano.

—Sí corre, corre; aún llegarás a tiempo a París para ver allí a mis compañeros. Dales recuerdos de Hans Hammer! Alguno te hará limpiar las botas ¡tendrás este honor!

Allais volvió atrás lentamente. Los dos se miraron cara a cara. Un furor inmenso les invadía, una rabia siniestra y profunda. Serios y pálidos se contemplaban con horror. Había despertado en ellos algo sagrado y grande que no acertaban a comprender. Como dos catapultas se lanzaron el uno sobre el otro.

La lechuza asustada huyó del árbol con un vuelo silencioso.

El cielo estaba florido como un inmenso campo de lirios...

Por la zanja pedregosa avanzó primero cauteloso un lobo viejo, olfateando; luego toda la manada siguió detrás.

Y no quedó rastro.

Nadie supo nunca que allí habían caído dos cobardes que habían sabido morir por su patria.

Mario VERDAGUER.

El conflicto europeo

Habla el conquistador de Przemysl

El general Selivanof, conquistador de la plaza de Przemysl, que se encuentra en Petersburgo, ha dicho á los periodistas lo siguiente sobre la rendición:

«Los soldados austriacos son valientes, y saben combatir.

Por hambre no ha podido rendirse una plaza en la cual hemos encontrado víveres para lo menos quince días.

Lo que había entre la guarnición era cierto disgusto que provenía, según los soldados eslavos, croatas é italianos, de que las preferencias en el reparto de raciones eran para los austriacos.

La mayor defensa de la gran fortaleza estaba en sus 1.100 cañones, de los cuales 900 cayeron intactos en nuestro poder.

El general Kusmanek rindió la plaza no por falta de energías de los defensores, ni por escasez de víveres y municiones, sino porque comprendió la esterilidad del sacrificio.

Nuestro ejército estrechaba el sitio; la fortaleza perdía la esperanza de recibir auxilio; sus defensores habían intentado siete salidas, la mas desesperada la última del día 17 de Marzo. Era una quimera pensar en una gran batalla decisiva; era llevar á una muerte segura á miles de soldados,

Ahorrar sangre era deber moral, y el general Kusmanek lo cumplió prestando un loable servicio á su Patria y á la Humanidad.

El botín de guerra que cogimos en la plaza demuestra que Przemysl no pudo rendirse por hambre.

Los 38 000 prisioneros que salieron de la plaza el último día de la evacuación llevaban víveres de los suyos para cinco días.

Para seis y siete, respectivamente, los llevaron los 40 000 y los 35 000 traidos á Rusia en los dos días anteriores.»

La angustiosa incertidumbre de Italia

De una carta fechada en Roma:

«El Gobierno abriga una confianza muy limitada en el éxito de las negociaciones entabladas con Austria, por iniciativa de Alemania. Así y todo nada quiere hacer todavía por romper dichas negociaciones. El embajador de Italia en Viena, duque de Avarna —que es quién lleva ahora los «pourparles» con el ministro de Negocios extranjeros austriaco, barón de Barian—va dando cuenta al día de las conferencias que celebra con éste al señor Sonnino, quien transmite las comunicaciones del duque de Avarna al rey y al señor Salandra.

El Gobierno supone que el actual paréntesis diplomático abierto en Viena no podrá prolongarse arriba de los primeros días de Mayo. Hasta el periodo final y decisivo toda previsión exacta acerca del resultado de las negociaciones es imposible. En nuestras esferas oficiales se espera únicamente saber si Austria está dispuesta ó no à concederle á Italia todo lo que ésta pide. Por tanto cualquier resultado parcial de las repetidas negociaciones no tiene sino un carácter relativo, pues cualquiera otra cuestión debatida posteriormente puede determinar el fracaso de los acuerdos de que se trata. De todos modos, el Gobierno italiano no deja por de pronto de seguir la misma línea de conducta que seguiría de tener descontado, sin más, el fracaso de las negociaciones.

Según parece, Austria se declara dispuesta á cedernos Trentino, bien que con ciertas limitaciones y bajo determinadas condiciones, que aun se ignora si pueden ser admitidas por Italia. Pero el período crítico de las negociaciones habrá de coincidir, indudablemente, con su fase final. Entretanto conviene tener presente que el Gobierno italiano no negocia con Viena sobre la base de un programa mínimo de concesiones, sino sobre la de un programa que para la Cancillería austriaca resulta máximo, sin que por ello este programa traiga aparejadas las extremas consecuencias que pretendían algunos grupos intervencionistas. De aceptar Austria este programa, Italia habrá de darse por satisfecha. De no aceptarlo, Italia escogerá el camino que más le convenga. Tal es, en resumen, la situación creada por las negociaciones de Viena, y no es prudente ni patriótico, por mi parte, entrar en más detalles.

En cuanto al medio ambiente parlamentario, ofrece éste una contradicción muy singular. En efecto: los diputados que llegan de cualquier provincia, esto es, de las localidades más separadas y opuestas del reino, traen concordemente la expresión de la falta de entusiasmo de las respectivas poblaciones por la guerra, claro está que no por la guerra necesaria y hasta inevitable, sino por la guerra emprendida sin motivos inapelables, y sólo porque sí, exigida por una parte de nuestros «intervencionistas». Sin embargo, la mayoría de los diputados, teniendo en cuenta el conjunto de la situación, considera extraordinariamente difícil evitar la intervención armada de Italia, y hasta teme que dicha intervención resulte poco eficaz, de no ser punto menos que inmediata.

Victor Manuel III por su parte, se halla en constante contacto con los prohombres políticos y con las grandes corrientes de la opinión pública. Y aunque se abstiene cuidadosamente (como modelo de soberanos constitucionales que es) de llevar á cabo ningún acto que revele su íntimo pensamiento, ó bien pueda interpretarse como una tentativa para ejercer alguna presión sobre los acontecimientos, comparte el convencimiento de que el fracaso de las precipitadas negociaciones de Viena, precedería, lo más en una semana el comienzo de la guerra con Austria.

Por último, he de hacer presente que no falta quien admita la posibilidad de una modificación sustancial en la situación de la Cámara (cuya mayoría se compone de partidarios del anterior presidente del Consejo señor Giolitti), en el caso de que el día 12 de Mayo—fecha señalada para la reapertura del Parlamento—la actual posición de Italia ante la guerra siga sin variar. Por lo mismo, los amigos del señor Salandra le han aconsejado á éste que ponga término al actual estado de incertidumbre antes de aquella fecha, para evitar la necesidad de tener que aplazar la reapertura de la Cámara, aplazamiento que suscitaría una grave agitación en el país.

Aun no se sabe si el jefe del Gobierno está decidido ó no á seguir este consejo. Pero lo que cabe sí dar de antemano por indudable es que el Parlamento italiano ya no se reunirá sino para sancionar la resolución (sea cual fuere) adoptada por el Gobierno con arreglo á los resultados que tengan las actuales negociaciones con Austria.

Tales son por lo menos, las impresiones y los pronósticos que he recogido en mi dilatada «excursión» informativa á través de los agitados pasillos de la Cámara.»

La trágica zapa-mina

La zapa ó zanja-trinchera, que en zig zag se dirige desde las lineas propias á las del enemigo, formando un camino cubierto para lanzar tropas al asalto, es procedimiento no por antiguo menos empleado en esta guerra porque la zapa ofrece poca seguridad ante la vista de águila de los aeroplanos y ha sido sustituida por la zapa-mina; los dos combatientes usan este medio y la guerra adquiere así una característica especial y verdaderamente trágica.

La posesión de un trozo de trinchera es una obra cachazuda, al mismo tiempo que violentísima. Se empieza por construir la galería; los zapadores, sigilosamente abren el subterráneo y van profundizándolo, revistiéndolo con tablas las paredes y el techo para que las tierras no cieguen el paso.

Si el enemigo se apercibe, hace una contramina, cuya dirección orienta convenientemente; las dos galerías llegan á encontrarse y el drama subterraneo termina en que las zapas quedan atascadas por los cadáveres de unos y otros. Estos combates en la oscuridad, precedidos de momentos angustiosos al sentir mutuamente las piquetas golpear en la división que se va adelgazando, han de tener una ferocidad no imaginable. Los hombres, de rodillas, puesto que la altura de la galería no permite más cómoda postura, no pueden pensar en salvar la vida como no sea por milagro.

Las ametralladoras se enfilan en el lúgubre callejón, cuando ya la pared que separa á los adversarios apenas resistiría un golpe de azada, y son esas mismas ametralladoras las que derriban la pared y abren el boquete. Es difícil imaginar los lances de la lucha: el superviviente que escapa á la catástrofe sale de ella en un estado que no suele coordinar sus ideas.

Cuando la zapa-mina consigue llegar silenciosamente y desapercibida bajo la trinchera ó el reducto que se trata de tomar, colócase en su fondo la carga de explosivos, se atapona con tierra y piedra la galería, y todo bien dispuesto, empieza el ataque á la posición por un violento fuego de artillería acumulado en el punto que se va á embestir. La infantería, agazapada en la trinchera, aguarda nerviosa la señal de lanzarse al asalto.

Las baterías, colocadas á retaguardia, muy lejos y bien ocultas á la observación de los aeroplanos enemigos hacen sus disparos de tanteo, la primera que encuentra el alza justa lo comunica por teléfono á las otras, y sobre la posición cae una lluvia de granadas que convierte la trinchera enemiga en un infierno.

Entonces un explorador eléctrico hace estallar la mina en la galería; la explosión produce un estampido formidable; un cono de humo negro, piedras y tierra se eleva al cielo. Un toque de corneta resuena en las trincheras de la infantería, otras cornetas lo repiten. Los soldados saltan del foso; en sus fusiles brillan las bayonetas; los oficiales gritan, la tropa se lanza á la carrera en medio de un clamoreo que ha sustituido al tronar de la artillería.

La posición se ha convertido en un gran hoyo, en un ambudo, en cuyo fondo, la infantería asaltante se echa en las crestas del embudo, se arrodilla tras de los accidentes que el terreno de la destrozada trinchera presenta y rompe el fuego apresuradamente, porque ya desde la segunda linea se apresta el enemigo á recobrar el gran hoyo, la fosa donde aun no pocos han de morir.

Y por la posesión de aquel embudo profundo y siniestro se matan otros centenares de soldados, y sobre los muertos en la explosión mueren á bayonetazos los que antes atacaban y ahora defienden.

Así se está haciendo la guerra en el teatro occidental. Es un salto atrás una regresión en los tiempos prehistóricos; pero adicionada con todos lo adelantos de las industrias militares.

Las luchas cuerpo á cuerpo, que parecían, sino desaparecidas, condenadas á desaparecer, son el punto final de cada combate; no se lucha con la maza y la clava; pero se emplean los escudos, y muchos industriales franceses anuncian en los periódicos la venta de petos, coseletes, cascos y corazas.

Entre granizadas de proyectiles se avanza en masa, en formaciones parecidas á la falange griega y al manipulo romano; la guerrilla, el abanico, la linea flexible, delgada, maniobrera, ha muerto bajo la pesadumbre del número. No para dominar kilómetros de terreno, sino para asaltar un monte cuya cota resalta algunos metros, se sacrifican batallones, regimientos enteros y se cubren de muertos los taludes. A este paso, llegar á la frontera alemana sería enterrar á todos los franceses; dar la vista á Paris costaría la vida á todos los alemanes; el equilibrio militar se ha hecho estable.

Maura y la política internacional

Publica «El Debate» en lugar preferente unas cuartillas del señor Maura aclarando la parte de su discurso relativa á la política internacional.

«No me maravilla—dice el señor Maura—porque es de antiguo interés político y depasión que se tergiversan los conceptos.

Recordé en mi discurso los acuerdos de Cartagena, porque allí se refleja la realidad ostensible sin libre opinión.

Para esta libertad que queremos necesitamos este remedio, el concierto interno, previniendo la defensa, que hoy está desamparada.

Como aquellas realidades perduran, observé que no puede ser otro el efecto, coincida ó no con las predilecciones de quienes estiman de más provecho para España otra conexión exterior.

En la contienda sobre este tema he guardado y guardo deliberado silencio. Me he abstenido de mostrar los orígenes de aquellas predilecciones, renunciando incluso al provecho que puede obtenerse y me parece requisito previo que concluyan las discordias facciosas y la anarquía disgregadora.

Una política exterior favorable nunca estará bien aconsejada si se mira únicamente á conveniencias de partido.

Además, esperar de soberanía extraña el ordenamiento de la política exterior, es cosa que los españoles tienen bajo su mano evitar, acabando solo con quererlo, con ese lastimoso colapso que padece la dignidad nacional.»

«Así llegaremos á trocar nosotros mismos nuestra política exterior, desentendiéndonos de aquellas realidades que apasionan nuestro albedrío.»

«El Debate» hace el siguiente comentario: De las afirmaciones del señor Maura se deduce que no es francófilo ni germanófilo, sino hispanófilo, que aconseja que ante todo procuremos poner orden en nuestra situación robusteciéndonos económicamente y dotándonos de una manera eficaz por tierra y por mar que dé un sentido pleno á nuestra independencia, hoy condicionada.

El bombardeo de Ipres

Londres.—Un oficial inglés de las tropas acantonadas en Ipres, cuenta en el «Times» que una de las más lamentables consecuencias del avance alemán en esta región ha sido la evacuación de la ciudad por todos los habitantes.

Los alemanes llevaron mucha artillería pesada y bombardearon la ciudad con gran violencia.

Los obuses del 17 caían por todas partes, en calles y casas. Los incendios se multiplicaban, y era evidente que la única solución para salvarse era huir rápidamente.

En los días 23 y 24 de abril los 12 000 habitantes que habían quedado de los 18 000 que componían la población, marcharon por el camino de Poperinghen.

El espectáculo que ofrecía este camino era verdaderamente desconsolador y de los que hacen más sensibles las realidades de la guerra.

El tronar de los cañones, el estallido de los «srapnels», los convoyes de municiones y los automóviles que se dirigían hacia el frente, daban perfecta impresión de la importancia de la lucha que se estaba desarrollando para conquistar el terreno perdido.

Algunas horas antes habían llegado largas filas de heridos.

Bien triste era asimismo el espectáculo de toda esta población que huía para salvar la vida, cargada con los pocos enseres que había podido llevarse, viéndose carros y carretas arrastradas por caballos ó vacas.

Algunas monjas, igualmente arrojadas de su convento, del que no pensaron jamás salir, ayudaban en su marcha á los niños y á los ancianos.

Algunos hombres llevaban á sus hijos en brazos, y las mujeres, extrañamente vestidas, pues habíanse puesto lo primero que encontraron, caminaban á sus lados.

Era un espectáculo verdaderamente triste, y que pintaba á las claras los horrores de la guerra.

¡Pobre niño!

La Reina de Bélgica ha hecho un viaje de riguroso incógnito á Calais. Le ha acompañado su hermano político, el duque de Vendome.

Esta visita á la ciudad francesa tenía por objeto inaugurar un hospital que una sociedad francesa de caridad, la llamada de Ausilios para los belgas, ofrendó al Rey Alberto.

Al expresar su gratitud, el Monarca anunció que si los deberes de su cargo en el campo de batalla se lo permitían, asistiría á la inauguración del benéfico establecimiento; pero en todo caso concurriría la Reina.

Y en cumplimiento de esta promesa, la nobilísima señora fué á Calais, y con sola su presencia se dió por festejada la inauguración de la santa casa, donde ya estaban instalados 200 heridos belgas y otros tantos niños huérfanos.

La Reina recorrió las diversas salas, prodigando á los pacientes frases de maternal cariño y regalando cigarrillos y golosinas.

La sala de Carlos Felipe fué la última de las destinadas á heridos que la Soberana visitó, antes de pasar á los locales donde se alojan los infelices huerfanitos.

Uno de ellos era el encargado de dar la bienvenida á S. M. en un breve y sentido discurso, que leyó vivamente emocionado.

Emocionada también la Reina, besó á la criatura, y entonces observó que su rostro ofrecía unas cicatrices, huellas de recientes lesiones...

—¿Has estado herido?—preguntó la augusta dama al huérfano.

—Sí—contestó el niño—; la metralla que mató á mi madre me hirió á mí. Fué una granada disparada por los bávaros...

—¡Pobre niño!—murmuró la Reina sollozando y besando de nuevo á la inocente criatura.

Como la guerra fomenta la técnica

Es sabido en qué medida las condiciones especiales é imprevistas de la actual guerra han promovido la invención de nuevas armas de ataque y defensa. Pero que también la industria privada ha podido corresponder en el alto grado de las exigencias extraordinarias de la guerra, y hasta encontrar en ella nuevas orientaciones, en el nuevo número de la revista semanal «Prato» encontramos un ejemplo muy elocuente. La escasez de petróleo ha sido causa de que se hayan hecho instalaciones de alumbrado eléctrico en gran escala; principalmente en las llanuras ha dado comienzo una extraordinaria actividad en estas nuevas instalaciones, que han proporcionado á las centrales suburbanas extensas zonas a que suministrar fluido. Se hizo difícil, si no imposible, una nueva acción en este sentido, á causa de que algunos de los artículos de mayor consumo en la industria el electrotécnica, como el cobre y la goma, se habían hecho escasos porque la importación está paralizada y porque las existencias disponibles se reservan para el consumo del Estado. Aquí se ha mostrado con toda claridad el espíritu de adaptación y la maestría de la ciencia electrotécnica alemana. Se hicieron ensayos para emplear el hierro en lugar del cobre y para sustituir el aislamiento de goma por el de papel. Estas pruebas han tenido el más satisfactorio éxito.

PALMA

Los tranvías de sangre

Desde ayer funcionan en la línea de los tranvías las nuevas paradas facultativas, colocadas en distintos puntos del trayecto.

En el interior de los coches se han colocado unos avisos con expresión del punto en que están dichas paradas.

Estas en la línea están indicadas por unos cartelitos de los colores nacionales.

Los coches yendo en marcha cuesta arriba no se pararán, ni aun en los puntos que sean paradas.

Denuncia por riña de perros

La Benemérita del puesto de Binisalem da cuenta de que habiendo tenido noticia de que en la finca denominada «Sectorel'» del término municipal de Lloseta estaba proyectada la celebración de una riña de perros de presa, acudió á dicho punto donde se hallaban reunidas unas 400 personas con los perros preparados y dueños respectivos.

La Benemérita impidió el espectáculo, denunciando luego á los dueños á la autoridad competente.

El señor Gobernador ha multado con cien pesetas á cada uno de los dueños de los perros preparados para la reyerta.

Por usar armas prohibidas

El Gobernador civil interino de la provincia ha multado con cinco pesetas á cada uno de diferentes vecinos de San Antonio, Santa Eulalia y San Juan denunciados por la Benemérita por usar armas prohibidas.

Anciano recogido

Ayer por la mañana fué recogido por el guardia municipal de servicio en el Coll d'en Rabassa un anciano que al parecer tiene algo trastornadas las facultades mentales y que hechas las oportunas averiguaciones resultó ser vecino de Sóller, haciendo varios días que faltaba de su domicilio, donde fué acompañado en el tren de la tarde.

Géneros

Don Manuel Plaza dueño de la sastrería de la calle de la Cadena, esquina á Santa Eulalia nos participa haber recibido los géneros propios para la primavera y verano.

Asistido

Un individuo que ayer por la mañana bajaba de un carruaje en la plaza de San Antonio, equivocó el pie produciéndose una fuerte contusión en una pierna.

Fué trasladado á la casa de socorro donde fué asistido, siendo luego acompañado á su domicilio.

A Capuchinos

Por la guardia municipal fué ayer conducido á Capuchinos un individuo que en completo estado de embriaguez promovía escándalo en la vía pública.

El Apostolado Franciscano

Se ha publicado el número de la revista ilustrada «El Apostolado Franciscano» correspondiente al mes actual.

Publica variados fotograbados y entre ellos el del Rdmo. P. Venancio de L'Isle en Rigault general de los PP. MM. capuchinos; reproducción del bocato en barro de Ramón Lull encargado por el Ayuntamiento de Palma al escultor señor Sansó para el monumento proyectado en Palma; vista del santuario é interior de la iglesia de Juncadella; sala de exvotos y cueva de la invención de la Virgen de Juncadella.

Además en su parte literaria se insertan los siguientes artículos: «María á sus hijas»; (continuación) por Fr. A. M.ª de Ager Cap.; «Artículo suplicado» por Fr. José M. Alvarez O. P. prefecto apostólico de Shikoku (Japón) «Franciscanismo de San José de Calasanz» (continuación); poesía «Los motivos del lobo» por Rubén Darío y «El héroe de la Cruz».

Notas taurinas

Hemos recibido el cartel anunciador del espectáculo que se celebrará el domingo en nuestra plaza.

Debutará el aeronauta español capitán Paufila.

A continuación se lidiarán cuatro novillas de Ripamilán, las dos primeras picadas con caballitos de mimbre y las otras dos muertas á estoque por el joven novillero «Pinerito» nuevo en esta plaza acompañado de su cuadrilla.

Tabacos

Ayer se puso de nuevo á la venta en las Expendedurías de Tabacos de esta ciudad la antigua labor de cigarros superiores de 0'20 céntimos uno, que fueron sustituidos por la labor especial de la Exposición de Valencia.

El «Salvador»

Ayer por la mañana salió de nuestro puerto el vaporcito «Salvador», con objeto de practicar un crucero por la costa.

Plazas vacantes

Se hallan vacantes y han de proveerse entre licenciados del ejército las siguientes plazas.

«Ayuntamiento de Mahón (Baleares) 1.ª categoría, Sereno, con 240 00 pesetas.

Idem de Muro (Baleares) 1.ª categoría, Sepulturero, con 365'50 pesetas.

Las instancias solicitando los destinos que se anuncian han de presentarse por conducto de los Gobernadores ó Comandantes Militares y tener entrada en este Ministerio hasta el día 31 de Mayo.»

De Manacor

El anhelo constante de esta ciudad, ha sido siempre trabajar con ahinco para lograr colocarse á la altura que por su historia, laboriosidad y situación estratégica en la mayor de las Baleares, le corresponda.

Esta constante preocupación, vióse en un día no lejano, satisfecha en parte esta tan importante y céntrica población con el envío del Batallón de Alfonso XII para guarnecerla, durante la conmoción que experimentara Europa por la guerra Ruso Japonesa.

Terminada esta y renacida la calma y tranquilidad, retornaron las fuerzas á sus respectivas guarniciones y la ciudad de Manacor trocóse otra vez de alegre, animada y bulliciosa, en tristona y silenciosa población; pues desaparecieron las alegres notas de las cajas y cornetas, la animada charza y eterna alegría de los jóvenes infantes que ya eran considerados como hijos de las familias en cuya casa se alojaron y la oficialidad digna del citado Batallón.

Mas, trascurre el tiempo, y la Capitanía General de Baleares, vése ocupada por un General ilustre, por un príncipe de estirpe Real y como no podía por menos de suceder, y proyecta amplias reformas de organización de Baleares, siendo la principal el aumento de su escasa guarnición.

Manacor, la ciudad más levantina del archipiélago, Manacor, la que un tiempo fué morada de los Reyes de Mallorca, como atestiguan los restos de su vetusto palacio ¿pueda quedar desguarnecida? ¿Es posible que siga condenada al olvido? Basta tener á la vista un mapa de nuestra Isla, para comprender el lugar estratégico que en la misma ocupa y que está llamada á ocupar con la construcción del nuevo ferro carril estratégico que nos unirá en breve con Artá y Capdepera.

Conocedores los amantes del engrandecimiento de nuestra ciudad, del aumento de guarnición que para Mallorca tiene proyectado la primera autoridad Militar de la misma, y deseosos de satisfacer las ánsias de la activa, trabajadora y agrícola población de Manacor, proyectóse en un principio intentar dotarla de una guarnición y al efecto convocóse á las fuerzas vivas de la misma para tratar del asunto.

Inenarrable ha sido el júbilo que recibió al tener noticia de la proyectada reforma. Por doquier no se habla de otra cosa.

El primer paso que debía darse, hállase en la Capitanía General; encarnada en nuestra dignísima Autoridad Militar, y para solicitar su apoyo é interceder en pró del mencionado deseo, accederá en breve al citado Alcázar una comisión eterogénea en la que figurarán Concejales de todos los partidos políticos y representan-

M.C.D. 2022

tes de todas las sociedades y fuerzas vivas de la localidad.

¡Que la suerte les acompañe! Que alcancen el logro de la unánime aspiración y quedarán gravados sus nombres en el agradecimiento popular, figurando á la cabeza de la lista el nombre del Excmo. señor don Francisco M. de Borbón.—C.

Del Ejército

Ayudante de Campo. — Cesa en este cargo cerca del general de Brigada don Antonio Serra y Orts, segundo jefe del Gobierno militar de Gran Canaria, el comandante de artillería don Francisco León Garabito y Fons.

Carabineros. Ingreso y destino.—Se concede ingreso en este Cuerpo, con destino á la Comandancia de Mallorca, á los siguientes individuos:

José Fabregas Cortellas, Jacinto Andreu Alquezar, Juan Ruiz Fernández, Gregorio Peralta Gil, Francisco Borreguero Flores, Francisco Ortega Enriquez, Jerónimo Encisa Moya, Angel Castro Calvo, José Muñoz Partido, Fernando Ferreiro Expósito, Juan Lopez García y Antonio Quintana Serrano.

Orden de San Hermenegildo — El *Diario Oficial* publica la siguiente Real orden circular:

«En vista de lo propuesto por la Asamblea de la Real y Militar Orden de San Hermenegildo en 2 de Diciembre último, el Rey (que Dios guarde) ha tenido á bien disponer que la Real orden de 12 de Febrero de 1913 (*Colección Legislativa* núm 23), se entienda aclarada en el sentido de que el descuento de antigüedad que en la misma se establece, se aplique para la concesión de la cruz, placa y gran cruz, deduciéndose en cada una de ellas únicamente el tiempo que los interesados hubieren dejado transcurrir desde que tuvieron derecho á las mismas, y no teniendo, por tanto, consecuencias el descuento de tiempo que en la cruz se haga para la concesión de la placa y en la de ésta para la gran cruz, cuando estas últimas se soliciten dentro del plazo reglamentario, si bien en todo caso, ha de mediar por lo menos una fecha entre el ingreso en las diversas categorías, puesto que sin estar en posesión de la inmediata inferior, no se puede ingresar en la siguiente.»

Herida por disparo

Comunica la benemérita del puesto de Ibiza que al regresar á dicha ciudad de la romería de Santa Eulalia el joven Juan Prats Planells, de 18 años de edad, se le cayó de la mano una pistola de dos cañones sistema «La Iancha» la que se disparó hiriendo á la vecina María Tur Riera, de 65 años de edad.

Dicha mujer fué trasladada al dispensario de la Cruz Roja donde fué asistida, siendo su estado de pronóstico reservado.

El autor fué detenido por la benemérita en el momento en que iba á presentarse á dicha fuerza.

En su consecuencia con el atestado instruido al efecto y arma de referencia fué puesto á disposición del Juzgado.

Comisión Provincial

Sesión de ayer

Presidida por el señor Llobera (don Juan) y con asistencia de los diputados señores Feliu, Ramón, Aguiló y Sitjar se reunió ayer mañana á las once la Comisión provincial.

Fué aprobada el acta de la sesión anterior.

Se acordó informar al Gobernador que pueda aprobar el presupuesto rectificado formado por la Junta de representantes de los pueblos del partido de Palma, para el corriente año á fin de poder atender al reintegro á la Hacienda del importe de los haberes de los empleados de la cárcel de este partido.

Se acordó informar favorablemente el expediente de expropiación de las fincas que han de ocuparse en el término municipal de Santañy con la construcción del ferrocarril de Palma á dicha villa.

Fué admitido en el Hospicio en reclusos de la cárcel.

Se acordó solicitar del Estado una subvención para organizar las colonias escolares del próximo verano.

Fué admitido un niño huérfano en la Casa de Misericordia.

Se enteró la Comisión del ingreso de varios expósitos.

Se aprobó la cuenta de ingresos y gastos de la iglesia del Hospital correspondiente al mes de Marzo próximo pasado.

La Comisión se enteró del movimiento de acogidos ocurrido en los establecimientos provinciales de Beneficencia.

Y se levantó la sesión.

De Sociedad

Acerca de la enfermedad que aqueja á la señora Marquesa de Squilache, tan apreciada por el público de Palma, dice un periódico de la Corte:

«Hace pocos días, sufrió la marquesa de Squilache un enfriamiento, que la obligó á guardar cama; pero la dolencia no pareció tener importancia alguna. Ayer, sin embargo, hubieron de inquietarse sus parientes y amigos; pues los médicos que la asisten, doctores Tolosa Latour y Mata dijeron que la distinguida dama padecía un fuerte ataque gripal. Confiaban los médicos en que la naturaleza de la enferma ayudaría á vencer la enfermedad.

La marquesa de Squilache está enferma desde el día en que ocurrió el fallecimiento de su amigo don Luis Fernández de Heredia. Rindiendo tributo á la amistad, permaneció buena parte de la noche en la casa mortuoria, velando el cadáver. Al regresar á su casa, de madrugada y á pié, sintió los primeros síntomas del enfriamiento.

En lugar de guardar cama, se consagró á sus habituales ocupaciones, y á las once fué al Asilo de Jesús de San Martín, para servir por sí misma á los pobres, como hacía á diario, la comida que generosamente da á muchos necesitados. Cuando volvió á su casa, tuvo ya la necesidad de acogerse al lecho.

Los parientes y los amigos íntimos que figuran en el grupo de sus habituales contertulios, en unión de antiguos y fieles servidores, rodearon á la marquesa de solícitos cuidados, acompañándola constantemente.

Durante la noche última se agravó la paciente, descansando sólo algunos ratos, y estando muy intranquila. Por ello expresó su deseo de recibir los auxilios espirituales, y esta mañana le fueron administrados los Santos Sacramentos, que recibió con su admirable entereza de siempre, en presencia de muchos de sus amigos.»

Ayer tarde ingresó en el Convento de las Teresas, como postulante la señorita doña Vicenta Ferrer, profesora de Instrucción Primaria.

Presenciaron el conmovedor acto buen número de familias.

Las religiosas de la Comunidad entonaron una Salve.

Nuestro colaborador don Guillermo Forteza ha recibido del Rdo. Dr. don Francisco Mas, Obispo electo de Gerona y hasta hoy Presidente de la Junta de Obras del Templo de la Sagrada Familia, un afectuoso comunicado en que agradece los esfuerzos de la delegación mallorquina, mostrándose muy reconocido por los auxilios con que Mallorca contribuye á la realización de tan bella obra.

Por reciente Real orden del Ministerio de la Gobernación ha sido nombrado Médico Director de los Baños de San Juan de Campos don Francisco Vives Miralles.

El joven notario don Guillermo Alcover nos participa haberse posesionado de la notaría vacante en Barcelona, por la que fué nombrado previa oposición y nos ofrece su despacho, calle de Fontanella, 19 1.º

Se ha nombrado á doña Magdalena Daviu auxiliar gratuita de la sección de Letras de la Normal de Maestras de Baleares.

Para Mahón salieron ayer tarde en el vapor *Mahón*, don Carlos de Olivar y don Jaime Tomás.

Ayer llegó á esta ciudad procedente de Barcelona el ilustre pintor don Eliseo Meifrén.

Anoche salió para Barcelona y Madrid nuestro distinguido amigo el Dr. don José Arís.

En el rápido *Rey Jaime I*, llegaron ayer de Barcelona, don Jaime Ponsa, don Francisco Blanch, don Conrado Pagés, doña Rosa Brandia, doña Teresa Badía, don Manuel Benet, don Jacinto Durán, don Agustín Fuster, don Miguel Far y señora, don Juan Besayrey y don Luis Armada y señora.

En el vapor *Isleño* llegaron ayer de Ibiza, don Juan Roig, don Juan Cardona y don Vicente Ribas.

Anoche en el rápido salió para Barcelona y Madrid, el Excmo. señor Marqués de la Torre.

Para Ibiza salieron anoche en el vapor *Lulio*, don José Casanova, don Nicolás Montaner, don José Montaner, don Alberto Carvi y don Juan Escandell.

En el rápido *Rey Jaime I*, salieron anoche para Barcelona, don Ricardo Moragues y señora, don Juan Rosselló, don Máximo Chulvi y señora, don Jaime Guasp, don Gabriel Salvá y señora, don Emilio García y señora, don Miguel Mestres, don Miguel Satalé y don Antonio Gil.

Contingente Provincial

El Señor Presidente de la Diputación Provincial con fecha 30 de Abril último publicó la siguiente circular.

«No habiendo ingresado todavía en la Caja provincial el primer trimestre de la cuota de este año los Ayuntamientos de Alaró, Alcudia, Algaida, Artá, Binisalem, Bañola, Calvia, Campanet, Campos, Capdepera, Deyá, Esporlas, Establiments, San Eugenia, Felanitx, Inca, San Juan, San Lorenzo, L'oseta, Manacor, Marratxí, Santa Margarita, Santa María, Montuiri, Petra, Pollensa, Porreras, Puigpuñent, Sansellas, Selva, Son Servera, Sineu, Sóller, Valldemosa, Ciudadela, Ferrerías, Mahón, Mercadal, Villa Carlos, San Luis, Formentera, San Antonio, Santa Eulalia, San José y San Juan Bautista, esta Diputación provincial en sesión celebrada el día de ayer, acordó prevenir á dichos Ayuntamientos que si en el plazo de diez días no hubieren satisfecho sus respectivos descubiertos, se procederá á hacerlos efectivos por la vía de apremio y en la forma prevenida en la Instrucción de 26 de Abril de 1900».

De Porreras

Nueva central eléctrica

Inaugúrose anteayer la nueva Central Eléctrica de esta población en sustitución de la que hasta hoy había servido á modo de ensayo.

Don Juan Ordinas, ha levantado en poco tiempo un edificio de planta, cuya área es de 300 metros cuadrados y en él ha montado un motor de 50 H P. de fuerza, marca «Crosley» con su correspondiente dinamo de corriente continua y demás aparatos anejos; todo bajo la acertada dirección de su hermano, el inteligente ingeniero electricista, don Enrique Ordinas.

Serían las seis y media de la tarde del citado día tres, cuando desde la iglesia Parroquial salieron en cruz alzada el Rdo. Cura Párroco y Comunidad con una comisión del Ayuntamiento presidido del señor Alcalde y varias de las personas de más valía de la población acompañadas de la banda de música y se dirigieron á la nueva Central en donde les esperaba numeroso público hasta que se hizo imposible el tránsito por la carretera.

Verificada la ceremonia religiosa el Rdo. Párroco cogió la manivela del cuadro y puso en comunicación la corriente de la Fabrica con la de las lámparas de los abonados de la población. Acto seguido se sirvió al público un refresco.

Tanto el edificio de la nueva Fabrica como en la plazoleta en que está instalado dicho edificio, así como alrededor de una gran cruz de piedra, se colocaron infinidad de bombillas de policolores y algunas de ellas de foco tan notable que su claridad se notaba de grandísima distancia, presentando la iluminación de la cruz magnífico efecto.

Están de enhorabuena su propietario don Juan Ordinas y su hermano don Enrique, y el público en general por estar dotado de una espléndida luz envidiable por todos conceptos.

—El día tres del corriente Mayo se celebró la acostumbrada fiesta de la Invención de la Santa Cruz en el oratorio del mismo nombre junto al cementerio salió la Procesión de la Iglesia parroquial sobre las nueve llevando la reliquia de la Vera Cruz. Inmediatamente de llegados al Oratorio se dió principio á los oficios divinos y bendición de frutos, ocupando el púlpito el orador sagrado don Jaime Llinás, director espiritual de los Hermanos de las Escuelas Cristianas.

Por la tarde, siguiendo la costumbre de los años anteriores, se verificó en el mismo Oratorio, devoto ejercicio dedicado á la Virgen de los Dolores, predicando el mismo orador.

Entre las grandes mejoras llevadas á cabo, en el Oratorio de la Santa Cruz, por el celoso custos don Gregorio Barceló durante el corto tiempo que hace está encargado del mismo, figura el nuevo embaldosado acabado estos días, habiendo vaciado unos seis palmos el piso para quitar la humedad que tanto perjudica el Oratorio, rellenándolo de piedra y una capa de hormigón, dando salida al agua hacia el interior por medio de una zanja, recibiendo dicho señor la más entusiasta enhorabuena de todas las personas que han visitado dichas obras.

El próximo lunes empezarán las obras de reformas del cementerio, conforme al plano aprobado en 1892 por el arquitecto provincial, cuyas obras le embellecerán muchísimo, desaparecieudo mucha parte de la casa hoy existente.—C.

Audiencia

Causa por infracción de la Ley de Caza

Ayer por la mañana debía celebrarse en esta Audiencia la vista en juicio oral y público de la causa instruida por el Juzgado de la Catedral contra Antonio Jaume acusado del delito de infracción de la ley de caza.

El señor Fiscal en sus conclusiones provisionales pedía que se impusiera al procesado la pena de dos meses y un día de arresto mayor, pago de costas y accesorias.

De la defensa estaba encargado el abogado don Antonio Oliver.

Constituido el Tribunal, el procesado se declaró autor responsable del delito y se mostró conforme con la calificación del señor Fiscal.

En su consecuencia, se consideró innecesaria la celebración de la vista, quedando el juicio concluso para sentencia.

Desestero

El señor Presidente de esta Audiencia ha señalado los días 11, 12 y 14 del actual para proceder al desestero de las oficinas, las que permanecerán cerradas al público durante dichos días.

Teatros

Principal

Mañana llegará la compañía Abadía Vilches que ha de debutar el sábado en el Teatro Principal, con la hermosa comedia de los Quintero *Amo es y Amoríos*.

Lírico

Para hoy está anunciado el estreno de la película de largo metraje *La hermana mayor*, cuya protagonista es Susana Grandais.

La Protectora

Hoy se estrena en este cine la importante película *El príncipe de Florani* interpretada por la conocida artista de nuestro público Conchita Ledesma.

Para el jueves próximo anuncia la empresa con carácter de gran acontecimiento la película de 2 500 metros en cinco partes *La vida por el Rey*.

Para mañana viernes se anuncia el estreno de la película impresionada de la fiesta del pedal.

Victoria

Hoy tendrá lugar en este cine el estreno de la sensacional película *Mano de hierro contra guantes blancos*.

TEATRO CINE — LA PROTECTORA

COLOSAL ESTRENO de la película en 3 partes

EL PRINCIPE DE FLORANIA

por la conocida artista CONCHITA LEDESMA

MAÑANA LA FIESTA DEL PEDAL

HOY * TEATRO VICTORIA * HOY

DIA DE MODA — GRANDIOSO ESTRENO

MANO DE HIERRO

Contra GUANTES BLANCOS

(2ª DE LA SERIE)

Notas del mar

Movimiento de vapores en nuestro puerto durante el día de ayer:

Entradas

Los vapores *Isleño, Rey Jaime I* y *Ciudad de Palma* procedente de Ibiza, Barcelona y Cabrera respectivamente con la correspondencia, pasaje y carga los dos primeros y lastre el último.

Salidas

Los vapores *Ciudad de Palma, Mahón, Rey Jaime I* y *Lulio* para Cabrera, Mahón, Barcelona é Ibiza respectivamente con la correspondencia, con lastre el primero y pasaje y carga los restantes.

—Hoy son esperados, de Mahón el vapor *Monte Toro* de Barcelona el vapor *Cataluña* y de Marsella el vapor *Balear*.

Boletín meteorológico

Día 5 á las 10 de la mañana:

Barómetro	768 0 mm.
Termómetro, (á las 9 m.)	18 0 g.
Máxima al sol	20 0 »
Id. á la sombra	19 0 »
Mínima á cubierto	15 0 »
Id. á descubierto	14 0 »
Temperatura media de ayer	17 0 »
Temperatura media correspondiente al mes	18 0 »
Diferencia	1 0 »
Dirección del viento	S O.
Dirección de los cirros	0 0 »
Fuerza máxima del viento sobre 1 m. cuadrado en 24 h.	8 Kg.
Kilómetros recorridos en 24 h	142 »
Lluvia en 24 horas	2 0 mm.
Evaporación en 24 horas	8 0 »
Humedad á las 9 (tanto por 100 de saturación)	80 0 »
Ascenso del barómetro en 24 horas	0 0 »
Descenso del id. en 24 horas	0 0 »
Tensión del vapor	13 0 »
Tendencia barométrica	0 0 »
Variación en 4 horas	0 0 »

CULTOS

Para hoy

Iglesia de Santa Eulalia

Empiezan en S. Miguel en memoria de la Aparición del Sto. Arcangel. Exposición á las nueve y media; acto seguido Tercia y Misa mayor; á las once el ejercicio del Mes de María durante una misa; por la tarde á las cuatro los actos de coro; Rosario, Mes de María y reserva de S. D. M.

Los muchos y satisfactorios ensayos efectuados en hospitales, clínicas particulares y laboratorios químicos con la **Cerevisina-carbónica-Artigues**, demuestran la superioridad de su valor curativo á todas las similares preparaciones.

JAIME MUNAR POU

Médico especialista en enfermedades de la garganta, nariz y oido

CIRUGIA GENERAL

Nota de sobresaliente en todas las asignaturas de la carrera y en el grado de Licenciatura, ex-preparador anatómico pensionado por oposición, ex médico interno de los dispensarios y clínicas de Oto rino laringología y cirugía general de los Hospitales clínico y de la Santa Cruz de Barcelona.

Ex-médico ayudante del Dr. Botey

Horas de consulta de 10 á 1.

Calle de las Miñonas, 11, principal

AVISO AL PUBLICO

Por el presente anuncio se invita á todas las personas que tengan que formular alguna reclamación contra la fábrica de aserrar que tiene establecida Don Victorico Rosselló, en una finca de su propiedad del barrio San Suñaret de este término municipal, para que la formulen dentro del plazo de quince días, por hallarse la fabricación aludida en estado de liquidación y ser necesario para practicar el conocer el pasivo de la misma, en la inteligencia de que, pasado dicho plazo, el señor Rosselló no se considerará responsable de obligación alguna referente á dicha industria y anterior en fecha á la publicación de este anuncio.—Palma 29 Abril 1915.

Curación de las hernias

INTERESA SABER Á TODOS CUANTOS SUFREN

que el VIERNES PROXIMO día 7 de Mayo, estará en Palma en la Fonda del Vapor, el conocido y reputado ortopedista de Barcelona señor Torrent, autor de los acreditados bragueros Cuádruple y Triple regulador que tantas curaciones de hernias con su uso se han logrado y al cual podrán visitar todas cuantas personas lo deseen: Hombres, mujeres y niños, podrán con toda seguridad obtener el alivio instantáneo y curación radical de sus dolencias con estos maravillosos aparatos, que no molestan ni hacen bulto, amoldándose al cuerpo como un guante.

Herniados, no dejeis, pues, de visitar sin pérdida de tiempo á dicho especialista, para poder adquirir sus tan notables aparatos, que son indiscutiblemente lo mejor que existe y se conoce, bello ideal de la ortopedia y el remedio verdad, único é infalible de vuestros graves males.

Tened muy presente que el especialista señor Torrent estará en Palma y en la Fonda del Vapor, unicamente el viernes día 7.

Los que no aprovechen este día tendrán que dirigirse á su despacho de Barcelona, Unión 13.

Construcción especial de toda clase de aparatos ortopédicos para la curación de las desviaciones y en general todos los defectos del cuerpo humano.

Visita á la Corte de María

A Ntra. Sra. del Buen Camino en Sta. Cruz.

Para mañana

Iglesia de Santa Eulalia

Continúan en San Miguel en memoria de la Aparición del Santo Arcangel. Exposición á las seis; á las diez Tercia y Misa mayor; á las once Mes de María durante una misa; por la tarde á las cuatro los actos de coro, Rosario, ejercicio del Mes de María y reserva de S. D. M.

Otras iglesias

En Montesión, á las siete y media, Misa de Comunión general, con música y cánticos para los Congregantes del Sagrado Corazón de Jesús.

Visita á la Corte de María

A la Inmaculada Concepción en la Catedral ó Concepción.

Santoral

Hoy.—San Juan Ante Portam Latinam y santa Benita.

Mañana.—San Estanislao obispo y Augusto.

ROB-XARRIÓ es el mejor depurativo para la sangre.

¡Artríticos! La «Piperazina Dr. Graus» ha curado millares de enfermos de gota, reuma, ciática, arenillas, mal de piedra, cólicos nefríticos, neuralgias, etc.—Depósito general Centro Farmacéutico

SON las MEJORES, no se alteran embotelladas las aguas PRIAS del valle de VICHY fuentes SAINT-LOUIS CURAN DE VERDAD á domicilio-St. Yorre cerca Vichy REUMATISMO-DIABETES ESTÓMAGO-HIGADO-RIÑONES

PÉRDIDA

El lunes por la tarde se extravió en las inmediaciones de Can Penaso, un caballo de tres años, pelo castaño oscuro. Señas particulares: careto y bebé calzado pié derecho. Se gratificará al que lo entregue á la calle de Peliu, 4, Hostal, Andrés Figuerola.

DOCTOR AYUSO

Médico militar, especialista en enfermedades de los ojos. Consulta de 11 á 1.

Constitución, 72, 2.º (Borne)

TELEGRAMAS

El conflicto europeo.-Los alemanes se apoderan de varios pueblos belgas.-Un submarino alemán echa á pique un carbonero inglés.-Temores de ruptura entre China y el Japón.-Los aliados desembarcados en los Dardanelos derrotan á los turcos.-Los rusos derrotan á los turcos en el Cáucaso.-Los austro-alemanes en la victoria de la Galitzia occidental han cogido á los rusos treinta y un mil prisioneros.

Telegramas de Madrid

Madrid 4 á las 24

Bajas italianas

Según un despacho de Trípoli anuncia que en el combate del 29 abril los italianos perdieron 18 oficiales muertos ó dispersados y 200 soldados muertos ó dispersados tambien no comprendiéndose á los indígenas.

Los heridos ascienden á 400 y entre ellos figuran 150 blancos, los cuales han sido embarcados á bordo del «Letimbre» y enviados á Siracusa.

Flota alemana estacionada en Kiel

Se dice que la salida de la flota alemana de los mares del Norte se retrasará todo el tiempo posible á fin de utilizarla como último recurso en esta guerra; pues se cree que de aquí á un año á causa de los grandes cruceros que vienen haciendo los buques ingleses habrán ya perdido una parte de su velocidad, estarán muy gastadas sus máquinas, mientras que los barcos alemanes bien seguros en Kiel habrán conservado toda su eficacia.

Madrid 5 á las 5

Comunicado alemán

Berlin — Un comunicado oficial dice que los alemanes atacaron el este y norte de las líneas inglesas ocupando los pueblos de Jartembrode, Zounebeke Uretot, Polyaot y Evelyvad.

Los ingleses en su retirada se encontraron bajo el fuego de las baterias del norte y sur de Ipres.

Entre los Cárpatos y el Vistula la ofensiva austroalemana ha obtenido éxitos.

En los últimos días cogimos 21 mil prisioneros, 16 cañones y 47 ametralladoras.

Un dirigible alemán atacó á submarinos ingleses y hundió á uno regresando luego indemne.

En Galitzia los austriacos se han apoderado de todo el frente ruso, cuyo resultado definitivo no se puede calcular.

Puede calcularse en 30 mil el número de prisioneros cogidos.

En las posiciones tomadas fueron encontrados muchos cadáveres.

Hasta ahora han sido contados 22 cañones y 64 ametralladoras apresadas.

Comunicado francés

París.—Un comunicado oficial de la noche dice que proseguimos nuestro avance.

En Bélgica en la región de Steenstraete y Champagne, cerca de Beausejour los alemanes iniciaron tres ataques que fueran rechazados con sensibles bajas.

En Argona avanzamos en Bagatele.

En los combates del día 1.º encontramos numerosos cadáveres alemanes.

Un nuevo ataque nos ha permitido ampliar el terreno en el bosque de Pretre.

Un pesquero luchó con los submarinos alemanes

Londres.— Ha entrado en el puerto de Tarmont el vapor pesquero inglés *Barbados*, que se encuentra deteriorado á consecuencia de la lucha que sostuvo con los submarinos alemanes en la costa belga.

A bordo del *Barbados* han venido 17 hombres procedentes de dos barcos que fueron torpedeados por los submarinos.

El *Barbados* utilizó dos cañones que llevaba contra los submarinos.

Barco noruego á pique

Copenhague. — El vapor noruego *Lanlada* que cargado de sal iba con rumbo á Inglaterra fué torpedeado el día 31 de Abril por un submarino alemán, yéndose á pique.

Los alemanes desembarcaron la tripulación á bordo del vapor danés *Anna*.

La cruz de oro al Rey Alberto

Lisboa —La Academia de ciencias ha concedido la Cruz de oro al Rey Alberto de Bélgica.

Madrid 5 á las 20'30

Buque inglés torpedeado.--Dos muertos

Londres.—El buque carbonero inglés «Minterne» iba de Cardiff á las Palmas y fué torpedeado ayer mañana, resultando dos tripulantes muertos y 23 recogidos después de pasar el día entero en una barca corriendo un temporal.

Buque á pique

Londres.—El buque inglés «Elldon» tocó roca al Sur de Helle hundiéndose en unos 25 metros de fondo, salvándose la dotación.

Madrid 5 á las 20

Temores de ruptura de relaciones entre China y el Japón

Londres.—El gobierno chino ha contestado á las nuevas demandas del Japón que está resuelto á otorgar importantes y considerables concesiones en Shantun, Manchuria y Mongolia y que dará al gobierno japonés la garantía de no ofrecer puertos, bahías ó islas á ninguna potencia extranjera, pero rehusa la propuesta del Japón referente á la construcción del ferrocarril del valle «Yan Tse».

Como los japoneses no transijen hasta que China acepte todas las peticiones, témese ocurra la ruptura de negociaciones entre China y el Japón.

Madrid 5 á las 24

Ataque de los alemanes rechazados.--Pérdidas sufridas

París.—Un comunicado de las tres de la tarde dice que en Ipres los alemanes iniciaron fuertes ataques principalmente contra el sector izquierdo del frente británico, siendo rechazados y cogido su flanco por la artillería francesa, sufriendo pérdidas importantísimas.

En el resto del frente no hay nada que señalar.

Buques pesqueros ingleses á pique

Landres.—Los tripulantes de tres buques pesqueros ingleses llamados *Golante*, *Rorthau* y *He*

ro que han desembarcado en Hull la noche última, han declarado que dichos buques fueron echados ayer á pique en el Mar del Norte por un torpedero alemán.

Progresos de los aliados

Londres.—El corresponsal del periódico «Morning Post» en el Norte de Francia, afirma que los combates ultimamente habidos en los alrededores de Armentieres han sido favorables á los aliados.

Estos siguen progresando en dicha región continuando dicha ciudad en su poder.

Lo pagado por el Tesoro por compras de trigo

Se nos asegura que excede de 25 millones de pesetas oro lo pagado por el Tesoro por compras de trigo en el extranjero.

Servicio directo del extranjero vía París-Barcelona

Barcelona 5 á las 23

Destacamento alemán cogido por los rusos

San Petersburgo.—Un despacho oficial dice que en la región de Riga un destacamento compuesto de 45 alemanes ha sido preso por fuerzas del ejército ruso.

Pesquero inglés á pique

Londres.—En el mar del Norte cerca de Grimsby, el pesquero inglés «Uxbridge» se ha ido á pique por haber chocado con una mina.

La tripulación ha sido salvada por otra barca pesquera.

Importancia de la victoria de los austro-alemanes en la Galitzia occidental

Roma.—Un telegrama oficial de Viena dice que la victoria que los austro alemanes han obtenido en la línea de Gorlice, tiene mucha más importancia de lo que se creía.

Los prisioneros cogidos á los rusos ascienden ya á treinta y un mil.

Les cogieron también 23 cañones y 60 ametralladoras.

Sigue aun la recogida de material de guerra abandonado por los rusos en su retirada.

Nuevo avance de los alemanes en la región de Iprés

Amsterdam.—Un telegrama oficial de Berlín dice que los alemanes han realizado un nuevo avance en las cercanías de Iprés, apoderándose por asalto de cuatro pueblos que fueron defendidos con gran tenacidad por los ingleses.

Estos han tratado de hacerse fuertes al sur de Zonnebeke, pero se hallan en situación difícil, por cogerles de flanco la artillería alemana que ha logrado avanzar por el norte de Iprés.

Los ingleses rechazan un ataque alemán

Londres.—Comunica el general French que los ingleses han logrado rehacerse frente á Iprés, habiendo rechazado un ataque de los alemanes.

Prisioneros turcos

Atenas.—Un telegrama de Mitilene dice que han llegado á la isla de Tenedos mil prisioneros turcos.

El bombardeo de los Dardanelos

Atenas.—Las escuadras aliadas siguen bombardeando los fuertes enemigos de los Dardanelos.

Ha sido aniquilado en Tinerros un regimiento turco.

Los aliados avanzan en la península de los Dardanelos

Londres.—Un telegrama oficial del Cairo dice que los turcos en los Dardanelos han dirigido ataques en grandes masas contra las posiciones aliadas, pero que estos han derrotado á los turcos, causándoles graves pérdidas.

Después han tomado la ofensiva avanzando hacia el interior de la península de Gallipoli.

Los rusos vencedores de los turcos

San Petersburgo.—El cuartel general del ejército de Cáucaso comunica que en la región de Ghoidilmar, cerca de la frontera, los turcos atacaron duran 3 días á los rusos que resistieron con heroismo logrando derrotar al enemigo.

Luego tomaron la ofensiva obligando á los turcos á retroceder y causándoles más de 3.000 muertos.

El presupuesto de Inglaterra.—Declaraciones de Lloyd Georges

Londres.—En la Cámara el ministro de Hacienda Lloyd Georges ha presentado un presupuesto declarando que el resultado de la guerra no es dudoso, pero que su larga duración dificulta la tarea ministerial.

Los ingresos de 1915 á 1916 se calculan en 270 millones de libras esterlinas, lo que da un aumento de 43 millones sobre el ejercicio anterior.

Si la guerra dura aún seis meses deberán buscarse créditos de 400 millones para el ejército, 100 para la marina y 100 para las colonias.

Si la guerra durara un año las cifras respectivas de los créditos citados serán 600, 146 y 400 millones.

Añade que Inglaterra mantiene la supremacia de la marina y sostiene un ejército tan numeroso como las naciones continentales.

Añade que el Gobierno no piensa por ahora en recurrir á nuevos tributos, pero que si la guerra dura mucho será necesario apelar á las medidas oportunas.

CONSEJO DE MINISTROS

Madrid 5 á las 20

Lo que dicen los Ministros á la entrada—El señor Sanchez Guerra

A las cinco y cuarenta minutos se reunió el Consejo de Ministros.

El ministro de la Gobernación preguntado acerca de si había dimitido el Alcalde de Madrid, como se había dicho, evadió dar una respuesta.

El señor Dato

El Jefe del Gobierno dijo que había comido con el Alcalde de Barcelona que ha retirado la dimisión que de su cargo tenia presentada.

El Gobierno está satisfecho de la gestión que el señor Boladeres viene realizando al frente de aquel Ayuntamiento.

Conferenció tambien el señor Dato con el señor Vasconcellos.

Preguntado acerca de la dimisión del Alcalde de Madrid contestó que no había tal dimisión.

El señor Ugarte

El ministro de Fomento nos dijo que llevaba muchos expedientes relativos á la reparación de carreteras y ferrocarriles; alumbramiento de aguas; comunicaciones marítimas y el Reglamento de protección á la industria sedera.

El señor Bugallal

El ministro de Hacienda dijo que traía los expedientes corrientes y además los antecedentes relativos á los proyectos ya conocidos.

Añadió que no había nada sobre subsistencias y que se tropieza con dificultades para traer el ganado de Galicia.

El señor Burgos Mazo

El ministro de Gracia y Justicia dijo:

Vengo del entierro del relator señor Armada.

Hablé con el Capitán general á ver si podía dar facilidades para que fueran á las Salesas soldados con objeto de descombrar.

Parece que se ha salvado la Audiencia y la Sala primera de lo civil.

La parte de lo contencioso ha quedado destruido.

Mañana varias cuadrillas de obreros irán á descombrar.

Esos jornales se pagarán de un crédito que había para la reparación del Supremo.

Son urgentísimos estos trabajos para renovar la vida jurídica.

Para el Supremo había que alquilar un local.

La Audiencia se instalará en el Juzgado.

Se ha dictado una Real orden recordando otra que prohibe vivan en edificios del Estado los empleados subalternos y solo deberán vivir los guardianes.

Llevo también al Consejo un avance del proyecto de reconstrucción del Palacio del Supremo.

Madrid 5 á las 24

El incendio de las Salesas.—Crédito para las obras de reparación.—Carreteras.—La industria de la seda

A las nueve y treinta minutos terminó la sesión del Consejo.

El ministro de Gracia y Justicia dió cuenta del incendio del Palacio de la Justicia y de los trabajos realizados para evitar las consecuencias desagradables y perjuicios gravísimos que causan la destrucción ó desaparición de documentos.

Expuso igualmente el empeño que tiene de que se reanude la vida jurídica, y las medidas adoptadas para instalar la Audiencia y el Tribunal Supremo en otros locales.

La primera comenzará á funcionar mañana y el Tribunal Supremo dentro de ocho ó diez días.

Presentó el proyecto para la restauración del edificio.

El Consejo ha acordado que los señores Bugallal y Burgos Mazo presenten y tramiten el expediente para la concesión del crédito necesario para someterlo á la resolución del Consejo de Estado.

Acordó igualmente conceder alguna distinción honorífica para honrar la memoria del relator señor Armada.

Se aprobaron varios expedientes de Fomento autorizando las subastas para la construcción de carreteras.

Se aprobó el Reglamento para la ejecución de la Ley de protección á la industria sedera.

Se aprobó el expediente del ministerio de Hacienda señalando el capítulo de la ley de contribuciones porque han de tributar las sociedades extranjeras establecidas en España.

El señor Bugallal dió cuenta de las líneas generales del proyecto que tiene en estudio y traerá más concretamente el asunto á otros Consejos.

INCENDIO EN LAS SALESAS

Madrid 5 á las 5

El incendio disminuye.-El Rey encarga un concurso

Esta madrugada continuaba igual el incendio en el Palacio de Justicia, aun que tiene tendencia á disminuir.

El Rey ha encargado al Ministro de la Gobernación que se proceda á un concurso de planos para construir un gran Palacio de Justicia.

Documentos quemados

No se ha quemado ningún documento correspondiente á la Audiencia.

Se ha quemado todo el archivo del Tribunal Supremo y parte del archivo del Tribunal contencioso administrativo.

Herido grave

El herido Genaro Cedro se halla preso de grave delirio siendo probable que resulte demente.

Nueva instalación de la Audiencia

La Audiencia por ahora se instalará en el Palacio de Xifre ó en el Palacio del Consejo de Estado.

El incendio no fué intencionado.-Procesamiento de un pagador.-Como se produjo el incendio

Se ha comprobado que el incendio no ha sido intencionado y que fué producido por una chimenea.

En virtud de las declaraciones prestadas por los Maestros, el Juez especial ha decretado el procesamiento y prisión del pagador.

Según los técnicos el incendio del Palacio de Justicia lo ha causado la chimenea de la estufa que se halla en el desván.

La Audiencia estará en condiciones de funcionar dentro de 15 ó 20 días.

Madrid 5 á las 16'30

Las obras de restauración

El arquitecto cree que haciendo las obras necesarias de restauración del edificio del Supremo podrá instalarse el Tribunal después de las vacaciones.

Asuntos salvados

Se han salvado todos los asuntos del Tribunal Supremo en tramitación.

Trabajos de extinción del fuego

Los bomberos continuan los trabajos de extinción.

El público que desfila para contemplar los estragos del fuego es muy limitado.

Madrid 5 á las 20

Bomberos heridos

Trabajando en el fuego que se declaró en las Salesas, el bombero Ramón Rodríguez se causó con un cristal una herida en la cabeza, siendo su estado grave.

La autopsia del cadaver de Armada

Se ha practicado la autopsia al cadaver del relator señor Armada muerto en el incendio de las Salesas.

Las causas del incendio

Las causas del siniestro no están aun del todo claras, pero se cree que fué producido á causa de la estufa.

El Príncipe Raniero en las Salesas

De mañanita ha recorrido el lugar del incendio el príncipe Raniero, acompañado de un ayudante del Rey y del Capitán general de la región.

Para normalizar el servicio

Reuniéronse los Secretarios y Presidentes de las distintas Salas del Supremo con el Presidente de la Audiencia, tratando del modo de normalizar cuanto antes el servicio de la administración de justicia.

El entierro del señor Armada.--La comitiva

A las cinco de la tarde se ha verificado el entierro del relator del Supremo señor Armada, cuyo cadáver iba colocado en una magnífica carroza.

Abría marcha la sección de la guardia municipal de caballería, el clero de la parroquia en que tuvo lugar el incendio con cruz alzada y los ordenanzas del Supremo.

Presidían el fúnebre acto el ministro de Gracia y Justicia señor Burgos Mazo, en representación del Rey, el Presidente del Tribunal Supremo señor Aldecoa, el Presidente de la Sala segunda de dicho Tribunal, á la cual pertenecía el señor Armada, el Presidente de la Sala de lo criminal, el Juez de guardia y los señores García Prieto, Figueroa y Ossorio y Gallardo.

Asistieron también todas las Salas del Supremo, la Audiencia, los Jueces, Magistrados, Abogados, Procuradores y Relatores.

El entierro tuvo lugar en el cementerio del Este.

Madrid 5 á las 24

Donativo para los porteros y ordenanzas del Palacio de la Justicia

Se ha reunido la Junta Provincial y Nacional presidida por el señor Sanchez Toca.

Terminada la reunión el señor La Cierva ha entregado 500 pesetas al Decano del Colegio de abogados para que las reparta entre los ordenanzas y porteros damnificados por el incendio de anoche.

Siguen los trabajos de extinción

A pesar de la lluvia caida durante la tarde el público continuaba estacionado en los alrededores del Palacio de la Justicia.

Los bomberos han demolido los muros y puertas que habían quedado resentidos por el fuego.

Al revolver los escombros volvió á iniciarse el fuego en el angulo que forma la plaza Villa París y la calle del Marqués de Ensenada, siendo sofocado inmediatamente.

Reunión del Presidente de la Audiencia con los Secretarios y Presidentes de Sala.-Firma de una sentencia

En la reunión celebrada á la una de la tarde por el Presidente de la Audiencia con los Secretarios y Presidentes de Sala se han tomado varios acuerdos de carácter urgente.

Como asunto pendiente de carácter urgente solo había la sentencia absolutoria de una mujer, la que ha sido firmada inmediatamente.

El Presidente y el Secretario han visitado el patio central y el salón de actos de la Casa de los Canónigos, los cuales pueden habilitarse provisionalmente para el despacho de asuntos.

Traslado de la Sagrada Forma

A las siete de la tarde se ha verificado el traslado de la Sagrada Forma desde el Oratorio de Bustamante á la Iglesia de las Salesas.

La ceremonia ha resultado solemnísima.

Entre el acompañamiento figuraba el P. Nozaleda.

La Reina visita los desperfectos causados por el incendio

Esta tarde al regresar la Reina doña Victoria á Palacio hizo que el automóvil en que iba pasase por el lugar del siniestro recorriendo las calles que rodean el Palacio de la Justicia apreciando los desperfectos causados por el incendio.

POLÍTICA

Madrid 4 á las 24

La jefatura de los conservadores

Se dice que existe el propósito entre los ministeriales de proclamar de una manera ostensible al señor Dato jefe del partido conservador y realizar un acto después del discurso que pronunciará el señor Dato en el Círculo conservador, que será según unos una asamblea magna y según otros un banquete en el Palas Hotel igual al que se dió en los jardines del Retiro al señor Silvela cuando se le confirió la jefatura del partido.

Lo que dice el Conde de Romanones

El Conde de Romanones ha declarado que está satisfecho de las declaraciones de don Melquiades Alvarez en su discurso de Granada.

Recojo, dijo el concurso del partido reformista lleno de alegría y lo agradezco en cuanto vale; pues en las palabras de don Melquiades Alvarez hay una nobleza infinita por ofrecer su colaboración desinteresada, sin embargo, es posible que el mismo patriotismo que invoca don Melquiades le obligue á compartir nuestras responsabilidades en una obra de gobierno.

Los anarquistas

Dicen del Ferrol que ha sido comprobado el fallecimiento del anarquista brasileño Castilleira que fué expulsado de dicha ciudad en donde estuvo para asistir al Congreso pro-paz, siendo conducido á Vigo por la guardia civil.

Dicho anarquista ya había sido expulsado de Barcelona.

También fué detenido el anarquista cubano señor Arenal y no fué expulsado por hallarse nacionalizado en España.

Continúa detenido el agitador catalán Eusebio Furbon.

Madrid 5 á las 16'30

Carta de Romanones á Melquiades Alvarez

El Conde de Romanones ha enviado una carta á don Melquiades Alvarez en términos muy afectuosos; le felicita por el excelente resultado de su viaje á Granada y le espresa su reconocimiento por las atenciones que para él ha tenido personal y politicamente en su discurso.

Despacho regio. Decreto sobre términos judiciales

El señor Dato despachó con el Rey dándole cuenta del estado en que queda el edificio del Tribunal Supremo.

Se ha firmado un decreto declarando que no serán hábiles los términos judiciales en la Audiencia desde ayer hasta el día 8 y en el Supremo hasta el día 12.

COTIZACIONES

Madrid 5 á las 16'30

Interior contado	72 00
Interior fin de mes	72 00
Amortizable 5 p%	93 70
Amortizable nuevo	88 50
Banco de España	447 50
Compañía Tabacalera	263 25
Francos	96'70
Libras	24 70
Exterior	00'00

NOTICIAS SUELTAS

Madrid 5 á las 5

Hundimiento de una casa en construcción. 30 obreros arrastrados-Un muerto, y nueve heridos

Telegrafian de Zaragoza que en la avenida de HernánCortés se hundió una casa en construcción arrastrando en la caida á 30 obreros que trabajaban en la misma.

Han resultado un muerto y nueve heridos, uno de ellos grave.

Ayudaron á los trabajos de salvamento fuerzas del regimiento de Gerona.

Mañana se derribará la parte que ha quedado de casa.

Madrid 5 á las 16'30

La «Gaceta»

La «Gaceta» de hoy publica lo siguiente:

Resolviendo que los solicitantes á aposiciones á cuerpos dependientes del ministerio de Gracia y Justicia que tengan su expediente de opositor en cualquiera dependencia del mismo, podrán acreditar su aptitud en dicho Centro con certificación de documentos que consideren precisos expedida gratuitamente por el funcionario en cuya custodia se hallen.

Autorizando el nombre, escudo ó emblema de la Cruz Roja en marcas de fábrica y los rótulos en establecimientos.

Disponiendo que los barcos cuyo régimen sanitario por fiebre amarilla requiera sufrirlo en un lazareto sean despedidos por los directores de las estaciones sanitarias de puertos precisamente el de San Simó (Vigo) quedando excluido el de Mahón para los expresados casos.

Gastos de Marruecos

Los gastos por obligaciones de Marruecos durante el mes de Marzo de 1915 importaron 18 millones 075 637 y en el mismo mes de 1914 ascendieron á 11 384 023 pesetas.

Primera piedra

La Reina doña Victoria coloca esta tarde la primera piedra del sanatorio de tuberculosis.

No hubo audiencias en Palacio

El Rey no recibió audiencias por celebrarse un almuerzo de caracter intimo en Palacio en honor del embajador de Alemania, asistiendo los Reyes, la Reina doña Cristina, el jefe de Palacio, los ayudantes, damas, y Grandes de España de servicio.

Firma regia

Del ministerio de Marina se han firmado las siguientes disposiciones:

Proponiendo para cubrir vacantes de segundos farmacéuticos de la Armada á los licenciados en farmacia don Ramón Martínez Losada y don Eduardo Portal Villamil.

Confiriendo el mando del crucero «Río de la Plata» al capitán de fragata don Eloy Montero Santiago.

Concediendo la cruz del Mérito Naval blanca pensionada de tercera clase al ingeniero de la Armada don Francisco Diaz Aparicio.

Kindelan director de la Escuela de Aviación civil

El Director general de Comercio en nombre del ministro de Fomento dará posesión al capitán Kindelán de la dirección de la Escuela de Aviación civil.

Madrid 5 á las 20

Colocación de la primera piedra del pabellón de tuberculosos

Para la colocación de la primera piedra del pabellón para tuberculosos entre Colmenar y Fuencarral se hallaban el Presidente de la Diputación, el exministro señor Alonso Castrillo, el Alcalde, el Gobernador, el Capitán general de Madrid, varios doctores, el señor Sanchez Guerra, el señor Quejana, el señor Ortuño, el Alcalde y el Ayuntamiento en pleno de Colmenar y Fuencarral, el Clero y la banda del Asilo de la Paloma, el Obispo de Madrid, la condesa de Romanones, las duquesas de Canalejas, de la Victoria y de Baena.

Llegó también al puesto de la inauguración la Reina doña Victoria acompañada de la duquesa de San Carlos y del coronel Elorriaga.

Madrid 5 á las 24

Mariano de Cavia repuesto

Se halla completamente repuesto de la dolencia, el distinguido escritor y periodista Mariano de Cavia, habiendo abandonado el sanatorio del Rosario donde fué operado.

Gravedad de la marquesa de Squilache

Ha vuelto agravarse la señora marquesa de Squilache, temiéndose un fatal desenlace.

MENCHETA

NOTICIAS DE BARCELONA

Barcelona 5 á las 22

Llegada del elefante que regala Muley Haffit

A bordo del vapor «Teresa Fábregues» ha llegado el elefante que Muley Haffit regala á Barcelona.

El buque procede de Génova y el elefante fué comprado en Hamburgo.

El director de la colección zoológica lo ha reconocido hallándolo en estado excelente.

Mañana será llevado al Parque donde el exsultán lo entregará al alcalde Barcelona.

Al acto han sido invitados todos los niños de los colegios que después desfilarán ante Muley Haffit.

El homenaje á Sardá y Salvany no se celebra

Cuando el proyecto de homenaje á Sardá y Salvany por sus bodas de oro sacerdotales tenía la adhesión de las personalidades mas prestigiosas y prometia ser un acontecimiento, el señor Sardá ha escrito á los organizadores diciéndoles que renuncia formalmente á todo homenaje.

Las primeras materias procedentes de Alemania

El ministro de Estado ha comunicado á las autoridades comerciales de esta haber enviado al consul español en Génova un radiograma dándole instrucciones para el envio de primeras materias para industrias procedentes de Alemania con destino á España.

La comisión gestora que se había nombrado para lograr la llegada de dichas primeras materias ha telegrafiado al marqués de Lema dándole las gracias.

Llegada del actor José Lagera y su señora

Han llegado de América el actor don José Lagera y su esposa doña Rosa Gotarredona que la prensa dijo que habían sido fusilados en Méjico por los rebeldes.

Vuelven satisfechos de su campaña.

La Exposición eléctrica

El próximo viernes el Municipio hará una visita á la montaña de Montjuich donde se emplazará la Exposición de industrias eléctricas.

El próximo sábado se celebrará una sesión extraordinaria con asistencia del delegado regio señor marqués de Comillas para aprobar el proyecto definitivo.

Muley Haffid visita al elefante

Muley Haffid ha ido al muelle de España para ver al elefante.

Había allí tres mil personas que le han aplaudido.

El animal le cuesta quince mil francos.

Parece que el gobierno aleman ponía dificultades á la venta por tratarse de un animal útil para la guerra.

BUXAREU

Piperacina MIDY
GOTA. REUMATISMO

Joven de 16 años Se ofrece á comerciante ó comisionista para trabajos de escritorio y similares. Informarán «Casa Anunciadora».

SUELDO 1200 pesetas anuales. Informarán Concepción, 70, entresuelo.

ISLEÑA MARITIMA
Compañía Mallorquina de Vapores
Aviso importante
Queda establecido por esta Compañía un servicio de PAQUETES DE URGENCIA A DOMICILIO entre PALMA-BARCELONA y vice-versa.
Para informes y despacho
Oficinas de la «Isleña Marítima»
Calle de Palacio, n.º 26 b. PALMA
Sucursal de la «Isleña Marítima»
Rambla Santa Mónica, n.º 20 b. BARCELONA.
Palma, 3 de Mayo de 1915.

PIANOS CUSSÓ-SFHA
Y OTROS
Se alquilan nuevos y usados
CASA PERELLO, UNION, 19

EL MEJOR BAÑO DE SOL
en pocos minutos, por el Sol artificial de altitud, tónico incomparable, por su luz ultravioleta y la gran cantidad de ozono que desprende.
Aumenta la nutrición, fortifica, regenera, endurece contra los microbios.—Eficacísimo en anemias, colores pálidos, debilidad, raquitismo, tuberculosis pulmonar, peritoneal, tumores blancos, reumatismos, neuralgias, etc.
Remedio heroico de Enfermedades de la piel (acción fotoquímica y microbicida de los rayos ultravioletas).—Cura coqueluche, bronquitis, catarros, etc. (acción microbicida y tónica del ozono y de la luz.)—Rebaja la tensión arterial como ningún otro remedio, y es muy beneficioso en enfermedades del corazón, arterioesclerosis, etc.
INSTITUTO SUREDA, Danús, 4

CAFES—CAFES—CAFES
Torrefacción sin igual
exquisitos y aromáticos
ANTIGUA CASA LLOFRIU

Exclusivo depósito de los magníficos pianos
BERNSTEIN WOLF
Castell y Argelés (Sucesores Banqué)
Santo Domingo, 6

OJO PARA ABANICOS
NOVEDAD
PERFUMERIA INGLESA
CADENA, 6

OBRAS NUEVAS
En la librería de Amengual y Muntaner se han recibido las siguientes:

	Pesetas
Sagittarius—Astrología, modo de conocer el porvenir por medio de los astros	2'50
P. Zencada.—La Guerra Europea en su aspecto político	4'00
M. Linares Rivas.—La Espuma de Champagne	3 50
A. de Hayas Vinet.—El Horror de morir	1'00

CURACION DE LA TOS
Pastillas J. Miró
Espectorantes y calmantes de la TOS.
FARMACIA Y LABORATORIO DE J. MIRÓ
Abierta toda la noche
Colón 22 y Peraill. 2.—Palma de Mallorca

Doctor Lóbisch
Médico especialista en enfermedades de la piel. Antes ayudante, médico y jefe interino (durante 3 años) del ambulatorio para enfermedades de la piel y VENEREAS del Instituto medicinal-clínico de la Real Universidad Munich (Alemania).
Calle San Jaime, 7
Consulta de 8 á 1, de 3 á 5 y de 7 á 9

CARTERA DE LA GUERRA
Colección de mapas de los principales puntos donde se desarrolla la guerra europea.
PRECIO: 2 PESETAS
De venta en la librería de Amengual y Muntaner, Cadena, 2.

PLACAS
del Sagrado Corazón
Perfectamente confeccionada se venden en la librería de Amengual y Muntaner, Cadena, 2, al precio de UN REAL cada una.

M.G.D. 2022

PITTSBURG

Una buena máquina á un buen precio

La fábrica de la **Pittsburg** se dedica exclusivamente á la construcción de máquinas de escribir.

La inversión de capital es más de un millón de dollars.

Dicha fábrica hace veinte años fabricó la primera máquina de escribir visible que se inventó en el mundo.

La fábrica de la **Pittsburg** es de las más antiguas y el **modelo número 12** es una verdadera 'Obra Maestra,, siendo el producto de peritos con muchos años de esperiencia.

La máquina de escribir **Pittsburg** no necesita peritos para arreglarla. Garantía absoluta.

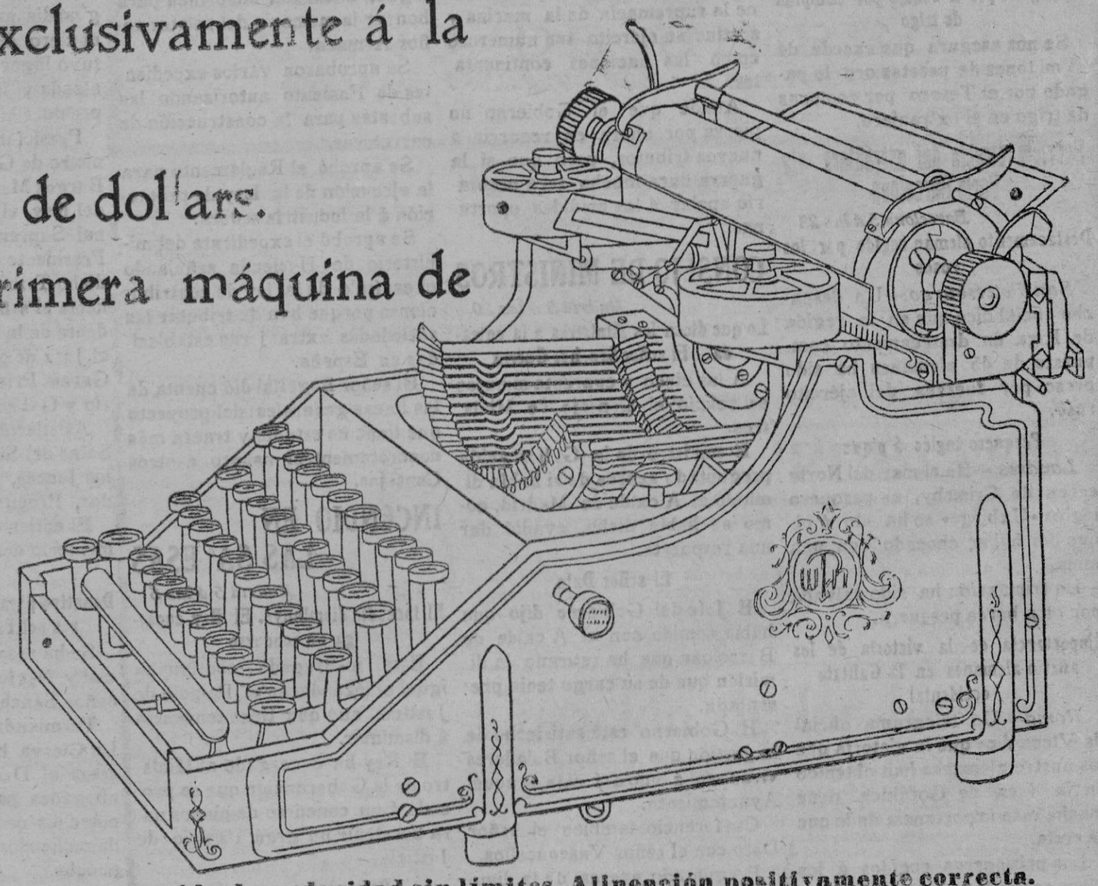

Toque ideal y velocidad sin límites. Alineación positivamente correcta. Todas las mejoras conocidas y muchas adicionales

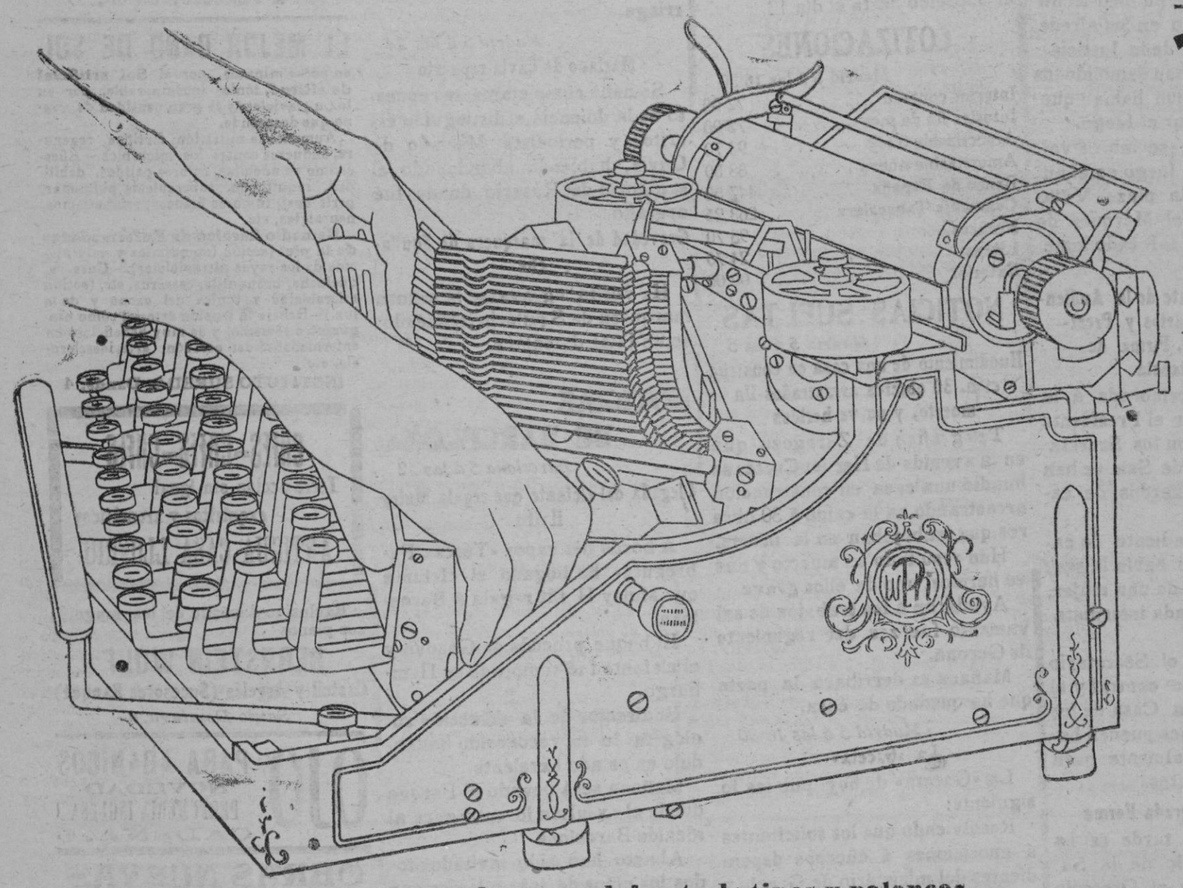

Facilidad con poder sacar la cesta de tipos y palancas

Teclado independiente movible
Tecla de retén de ambos lados

Esta es una sola de las muchas ventajas de la máquina PITTSBURG

La única cesta movible y una cesta llena de otras muchas ventajas

La cesta tipo entera incluyendo el tipo y las teclas puede quitarse en un momento.

Esto permite limpiar el tipo y teclas á fondo y llegar con facilidad á todas las piezas de la cesta y del armazón.

Con este gran adelanto exclusivamente propio y patentado por la "Pittsburg,, permite ahorrar el abono de limpieza que cuesta al menos 25 pesetas anuales, además facilita la conservación y duración ilimitada de la máquina.

La superioridad de la "Pittsburg,, es tan aparente como lo que escribe.

Al comprar una máquina "Pittsburg,, puede tenerse la seguridad que resultará satisfactoria y duradera

Pídanos hoy mismo el catálogo general

Únicos y exclusivos agentes en las islas Baleares

ESTRADAS & MALONDRA

Roda Norte, letra Q

(Detrás del Teatro Balear) Apartado núm. 40

PALMA DE MALLORCA

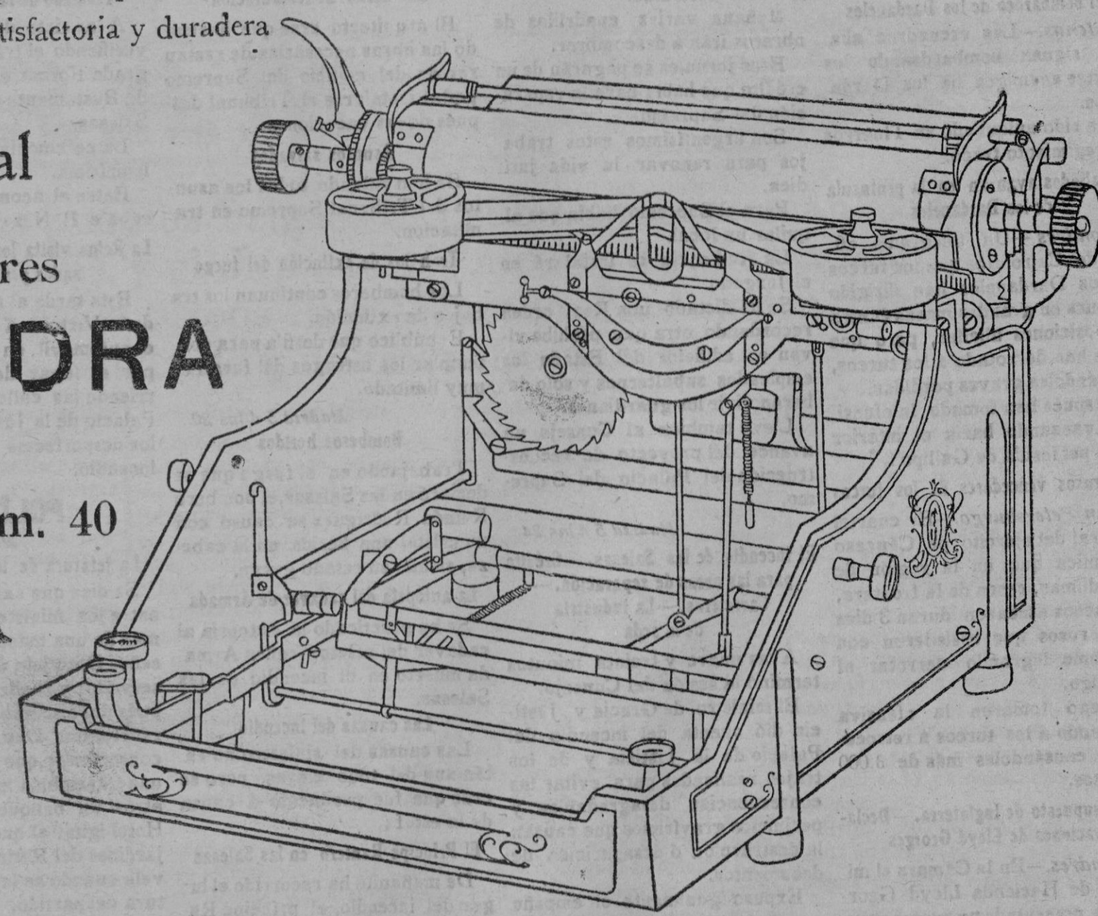

La máquina sin la cesta de tipo. La única máquina con la cesta de tipo movible.

M.C.D. 2022